Kanaflex®

電設資材総合カタログ

ゼロノック
NEW ITハンドホール
カナレックスML
NEWカナレックス
難燃NEWカナレックス
カナレックス
難燃カナレックス
パワーレックス

Kanaflex® Corporation Co., Ltd.

Kanaflex®

電設資材総合カタログ

INDEX

ワンタッチ継手付き
ゼロノック ハンドホール 3〜17

ワンタッチ継手付き
NEW ITハンドホール 18〜28

ゼロノック / NEW ITハンドホール

電力・通信ケーブル用多条保護管
カナレックスML 29〜42

カナレックスML

波付硬質合成樹脂管（FEP）
NEWカナレックス 43〜48

NEWカナレックス

難燃性波付硬質合成樹脂管（FEP）
難燃NEW カナレックス 49〜54

難燃NEWカナレックス

波付硬質合成樹脂管（FEP）
カナレックス 55〜60

カナレックス

難燃性波付硬質合成樹脂管（FEP）
難燃カナレックス 61〜64

難燃カナレックス

地中埋没用強化可とう管
パワーレックス 65〜66

パワーレックス

ワンタッチ継手付き

ゼロノック

特許出願中　国交省 新ガイドライン準拠

カナフレックスのハンドホールが生まれ変わりました!!

●トータルコストの削減　●施工性の大幅アップ
●工期の大幅短縮　●ノックアウトの拡大

特　長

工期の大幅短縮

1. ワンタッチ継手を工場で取り付けて現場作業を減らします。(※有償となります)
現場での削孔や継手の取り付けが必要ありません。
2. 管路材との接続はワンタッチででき、スピーディかつ確実に行えます。
※管路材とは、弊社商品のNEWカナレックス、カナレックス、カナレックスMLです。

工費の大幅削減

1. 重量の軽減により現場機械の小型化が可能です。
2. ノックアウト面積が大幅に拡大し、条件によりサイズダウンも可能となりました。
3. サイズダウンと接続の省力化によりトータルコスト削減。

圧縮試験

輪荷重T-25(後輪1軸あたり100kN、1輪あたり50kN)をクリアしました。

高強度繊維コンクリート「カナクリート」により重量が従来コンクリート製品の1/2を実現

● ゼロノックと従来コンクリート製ハンドホールの重量比較

サイズ(mm)	高さ(mm)	重量(kg)	
		従来コンクリート製品	超超軽量ゼロノック
600	600	430	235
900	900	1,015	465
1000	900	1,323	597
1200	1200	2,020	1,031
1500	1500	4,007	1,917
1800	1500	6,607	3,354
2000	1500	9,769	3,723

※1800は2分割(上部1,678kg、下部1,676kg)
※2000は3分割(上部1,683kg、中間1,204kg、床版836kg)

ワンタッチ継手

ラフターいらず、現場機械の小型化が可能

ノックアウトなしでどこでもホルソーで削孔可能

ノックアウト拡大によるサイズダウン

約2サイズダウンが可能!!

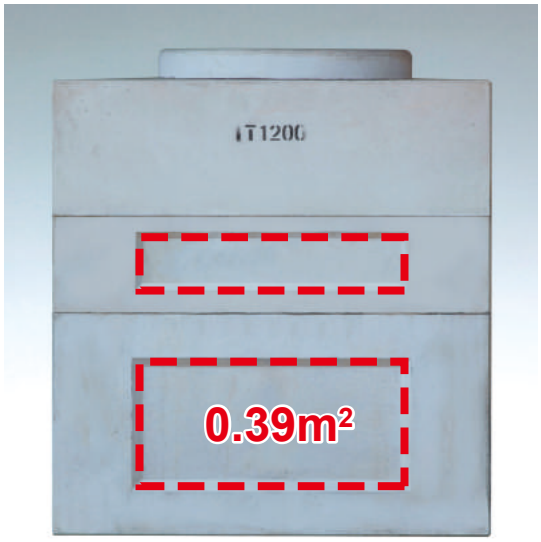

従来ハンドホール
□1200×1200H

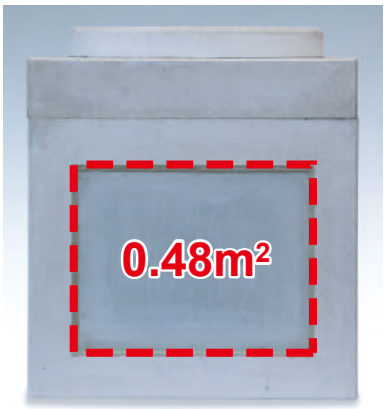

ゼロノック
□900×900H（DN）

2サイズダウンしても従来品と比べ 約1.3倍!!

サイズダウンのメリット

- **材料費、掘削費の大幅削減**が可能となります。
- **施工時間の大幅な削減**が可能となります。
- 重量が軽くなる為、**運搬が容易**となり作業効率を高めます。
- サイズダウンにより**狭小スペースでの設置が可能**となります。
- ハンドホールの小型化に伴い**大型重機が不要**となります。

超軽量で安全性UP・圧倒的な強度

［電気設備の技術基準の解釈］第121条より
【地中箱の施設】（省令第23条第2項、第47条）
第121条 地中電線路に使用する地中箱は、次の各号によること。
一 地中箱は、車両その他の重量物の圧力に耐える構造であること。
二 爆発性又は燃焼性のガスが侵入し、爆発又は燃焼するおそれがある場所に設ける地中箱で、その大きさが1m³以上のものには、通風装置その他ガスを放散させるための適当な装置を設けること。
三 地中箱のふたは、取扱者以外の者が容易に開けることができないように施設すること。

高強度軽量繊維コンクリート〔カナクリート〕の材料・特性

曲げ破壊強度

圧縮強度試験

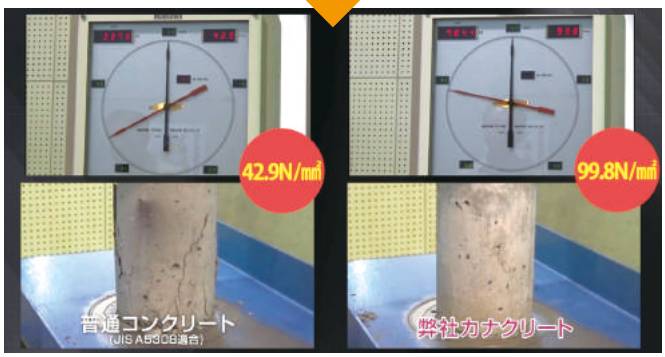

カナクリートは特殊繊維を配合する事により高強度で軽量な繊維コンクリート。
鉄筋コンクリートの**約2倍**の圧縮強度と**約3倍**の曲げ強度を実現。

建材試験センター耐荷重試験

2021年2月3日　一般社団法人 建材試験センター

ゼロノックハンドホール

□900×H900　載荷板500×200

- **56.0kN**まで載荷重をかけるが異常なし。

  規格荷重をクリア。

- さらに荷重をかけ続け、破壊数値を測定。

  250.7kNで上下部材にひび割れ、蓋の変形が見られた。

荷重ー変位曲線図

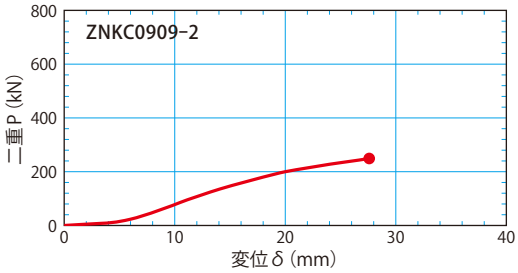

作業効率ぐーんとアップ!

ゼロノックの構造図

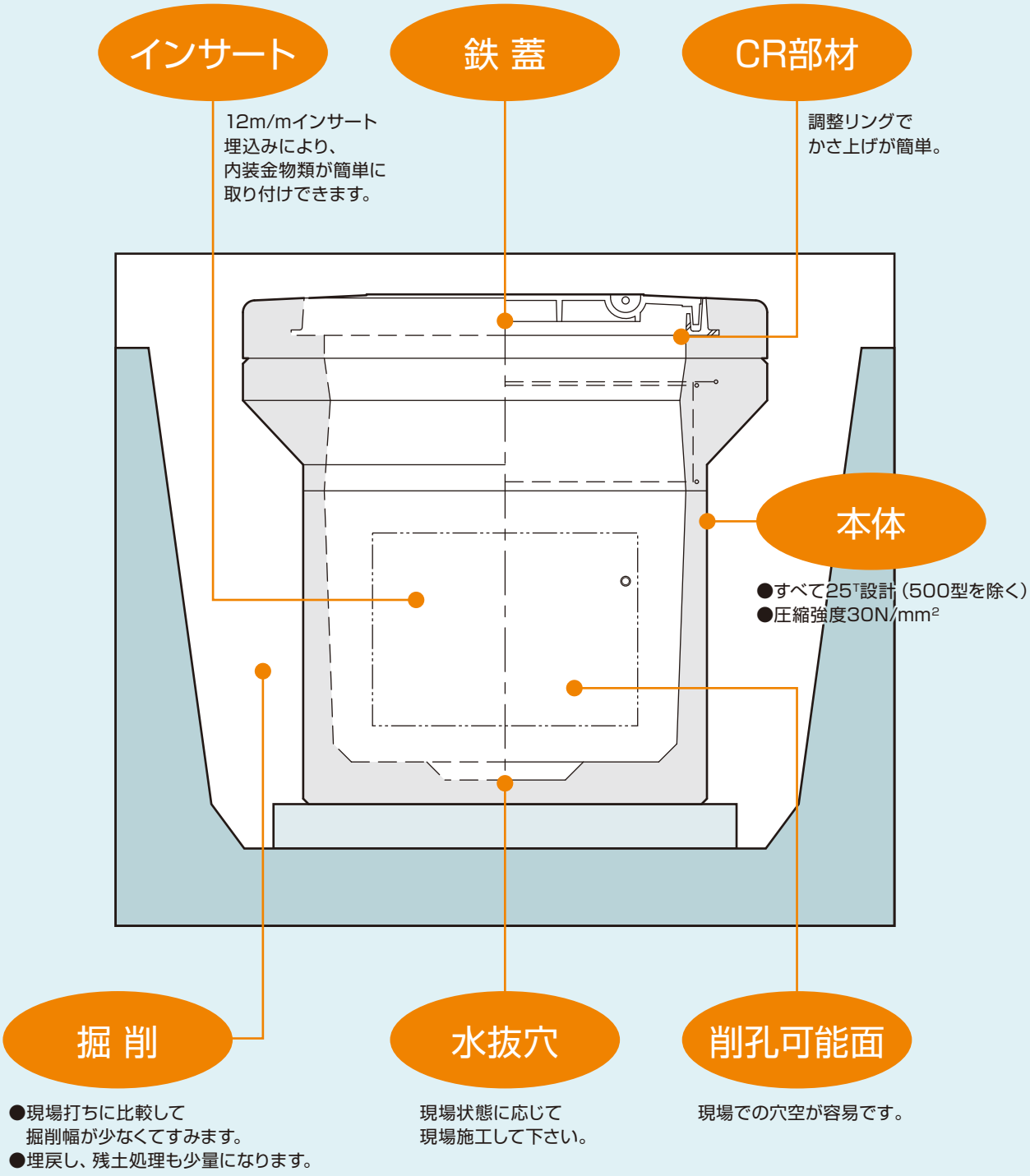

作業工程

①敷砂利

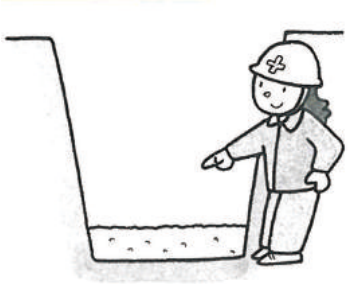

②下部ブロックの吊り上げ
据付（4ヶ所吊り）

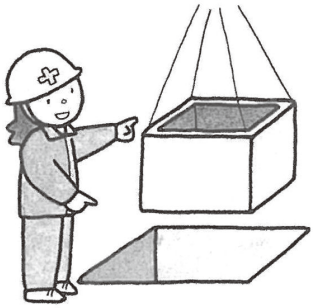

③レベル測定

④ブチルゴム又は
エポキシ系接着剤敷き

⑤上部材の据付

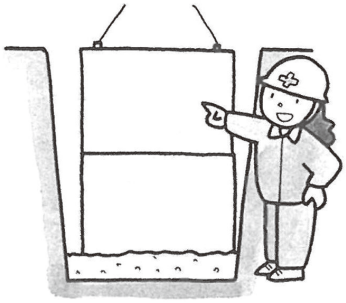

⑥モルタル又は
エポキシ系接着剤敷き

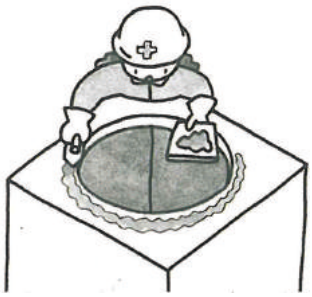

⑦CRブロック取り付け

⑧据え付け完了

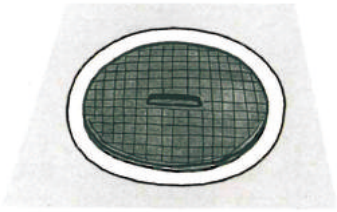

ゼロノック　□600

組合せは弊社営業に確認ください。

正面図

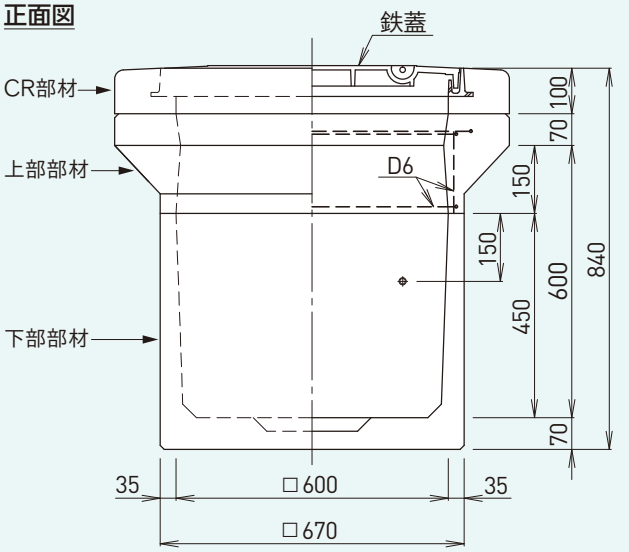

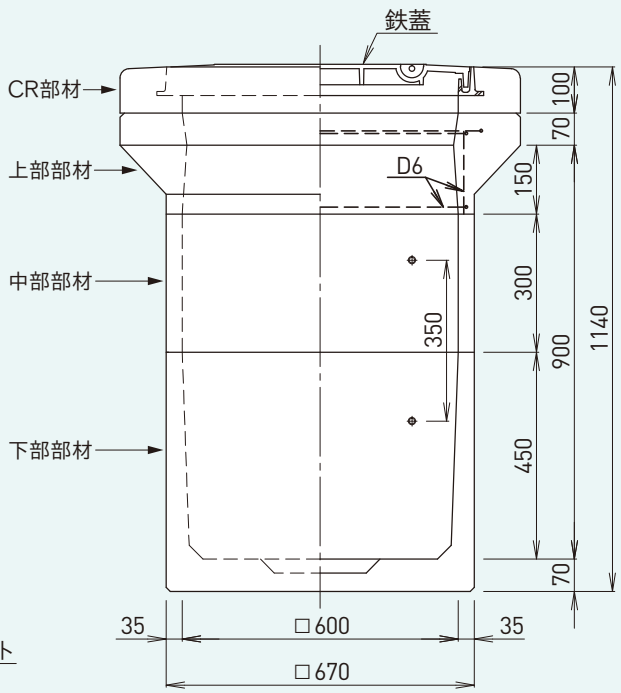

平面図

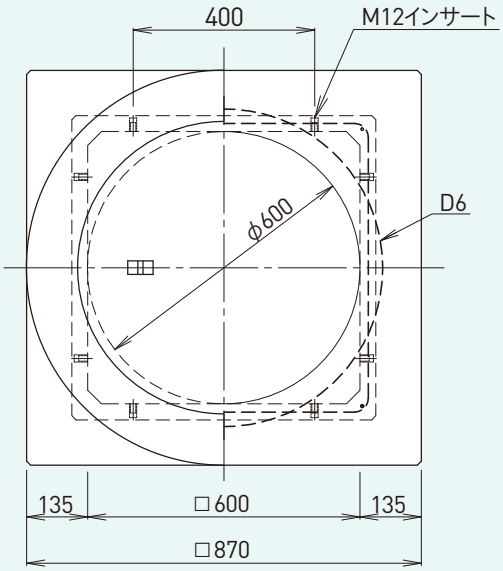

HH600部材

	内W (mm)	内L (mm)	内H (mm)	参考質量 (kg)
上部	600	600	150	108
上部	600	600	450	160
中間	600	600	200	28
中間	600	600	300	43
下部	600	600	450	127

型番	HHサイズ (mm)			組み合わせ(mm)					外形(mm)		参考質量 (kg)
				上部	下部	中間1	中間2	中間3	WL	H	
ZNKC0606	600	600	600(H)	150	450	—	—	—	670	840	235
ZNKC0608	600	600	800(H)	150	450	200	—	—	670	1040	263
ZNKC0609	600	600	900(H)	150	450	300	—	—	670	1140	278
ZNKC0610	600	600	1000(H)	150	450	200	200	—	670	1240	291
ZNKC0611	600	600	1100(H)	150	450	200	300	—	670	1340	306
ZNKC0612	600	600	1200(H)	150	450	300	300	—	670	1440	321
ZNKC0613	600	600	1300(H)	150	450	200	200	300	670	1540	334
ZNKC0614	600	600	1400(H)	150	450	200	300	300	670	1640	349
ZNKC0615	600	600	1500(H)	150	450	300	300	300	670	1740	364

商品の各サイズは、予告なく変更する場合があります。

ゼロノック　□800

組合せは弊社営業に確認ください。

正面図

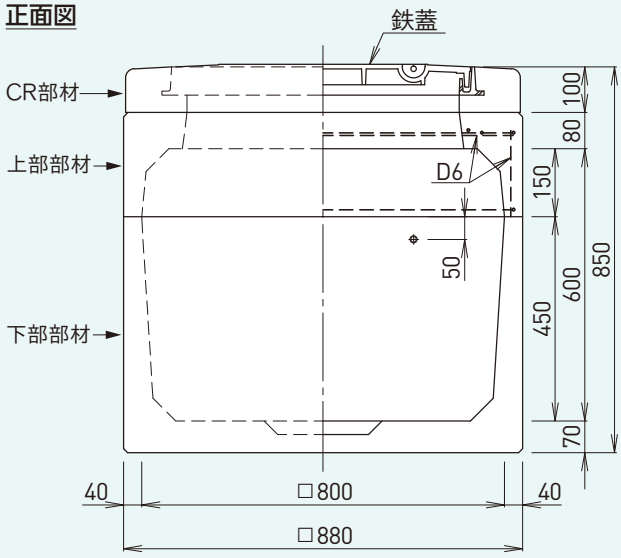

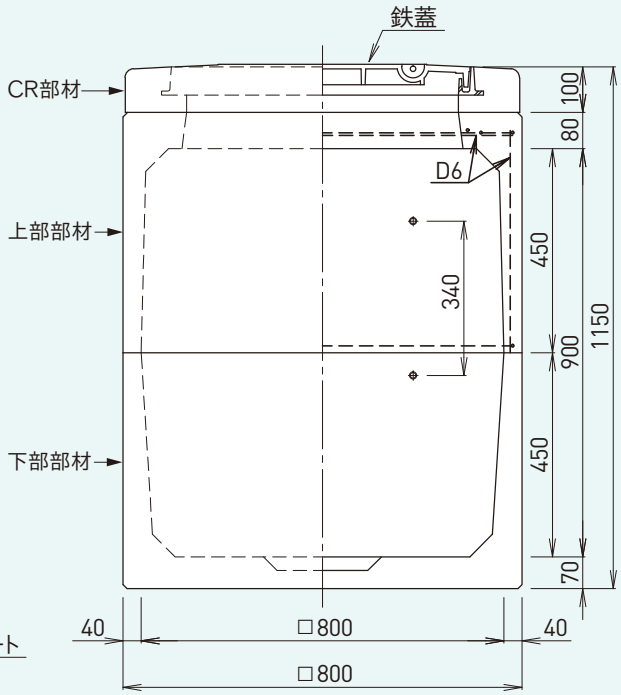

平面図

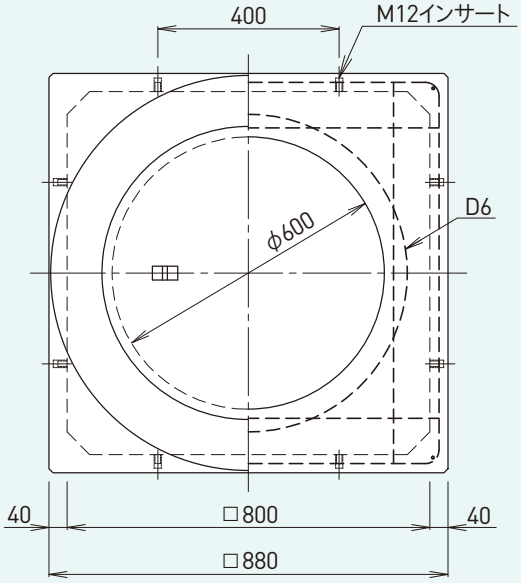

HH800部材

	内W (mm)	内L (mm)	内H (mm)	参考質量 (kg)
上部	800	800	150	101
上部	800	800	450	177
中間	800	800	200	43
中間	800	800	300	65
下部	800	800	450	201

型番	HHサイズ (mm)			組み合わせ(mm)					外形(mm)		参考質量 (kg)
				上部	下部	中間1	中間2	中間3	WL	H	
ZNKC0806	800	800	600(H)	150	450	—	—	—	880	850	302
ZNKC0808	800	800	800(H)	150	450	200	—	—	880	1050	345
ZNKC0809	800	800	900(H)	450	450	—	—	—	880	1150	378
ZNKC0810	800	800	1000(H)	150	450	200	200	—	880	1250	388
ZNKC0811	800	800	1100(H)	450	450	200	—	—	880	1350	421
ZNKC0812	800	800	1200(H)	450	450	300	—	—	880	1450	443
ZNKC0813	800	800	1300(H)	450	450	200	200	—	880	1550	464
ZNKC0814	800	800	1400(H)	450	450	200	300	—	880	1650	486
ZNKC0815	800	800	1500(H)	450	450	300	300	—	880	1750	508

商品の各サイズは、予告なく変更する場合があります。

ゼロノック　□900

組合せは弊社営業に確認ください。

正面図

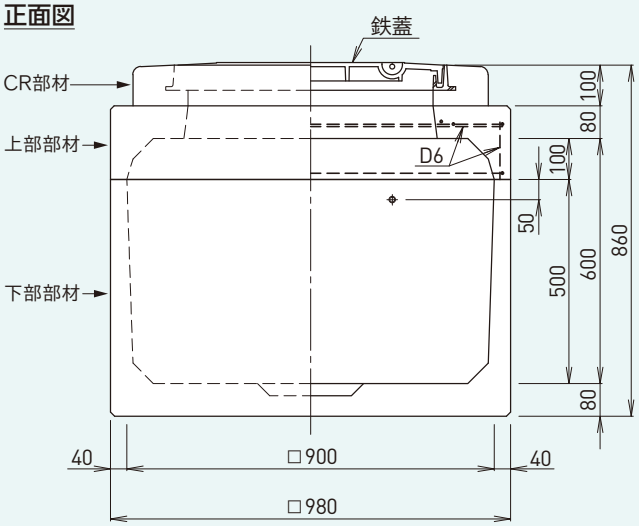

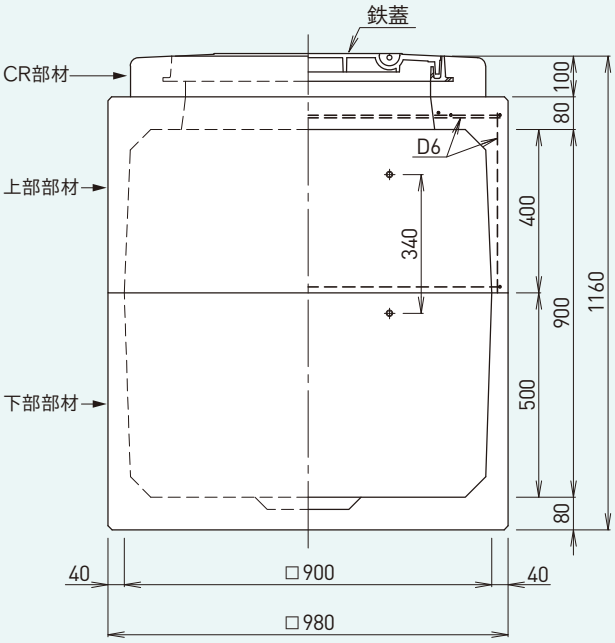

平面図

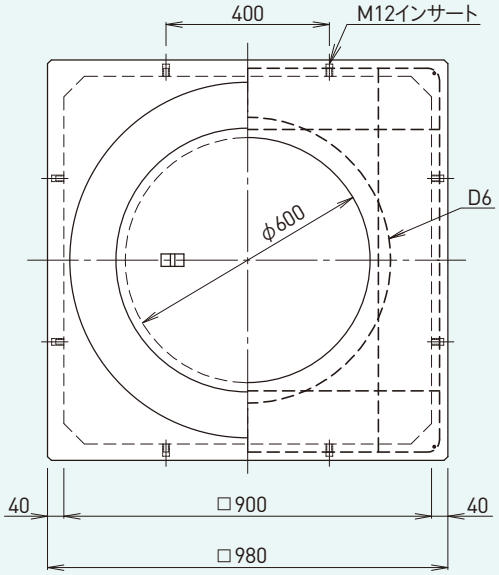

HH900部材

	内W (mm)	内L (mm)	内H (mm)	参考質量 (kg)
上部	900	900	100	115
上部	900	900	400	200
中間	900	900	200	48
中間	900	900	300	72
下部	900	900	500	265
下部	900	900	800	350

型番	HHサイズ (mm)			組み合わせ(mm)					外形(mm)		参考質量 (kg)
				上部	下部	中間1	中間2	中間3	WL	H	
ZNKC0906	900	900	600(H)	100	500	—	—	—	980	860	380
ZNKC0908	900	900	800(H)	100	500	200	—	—	980	1060	428
ZNKC0909	900	900	900(H)	400	500	—	—	—	980	1160	465
ZNKC0910	900	900	1000(H)	100	500	200	200	—	980	1260	476
ZNKC0911	900	900	1100(H)	400	500	200	—	—	980	1360	513
ZNKC0912	900	900	1200(H)	400	500	300	—	—	980	1460	537
ZNKC0913	900	900	1300(H)	400	500	200	200	—	980	1560	561
ZNKC0914	900	900	1400(H)	400	500	200	300	—	980	1660	585
ZNKC0915	900	900	1500(H)	400	500	300	300	—	980	1760	609

商品の各サイズは、予告なく変更する場合があります。

ゼロノック　□1000

組合せは弊社営業に確認ください。

正面図

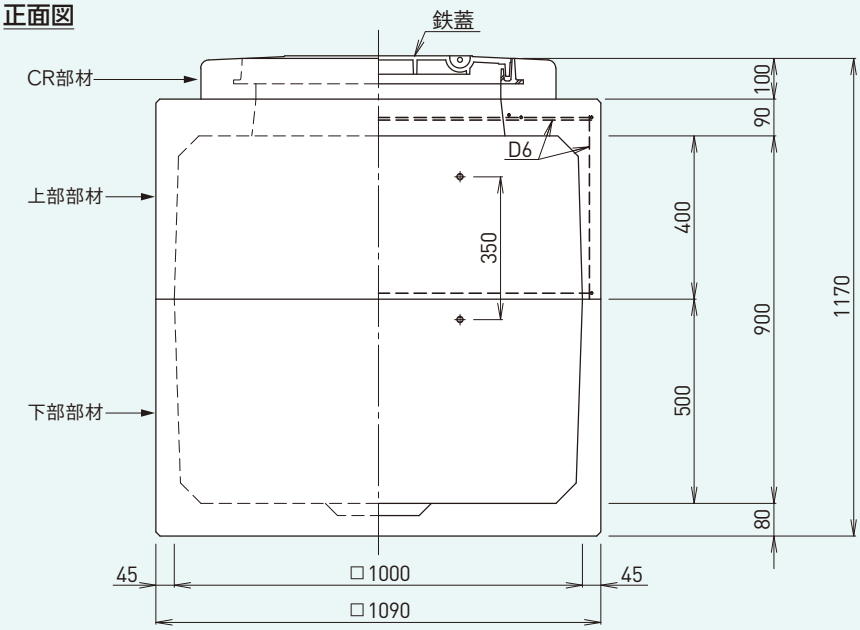

平面図

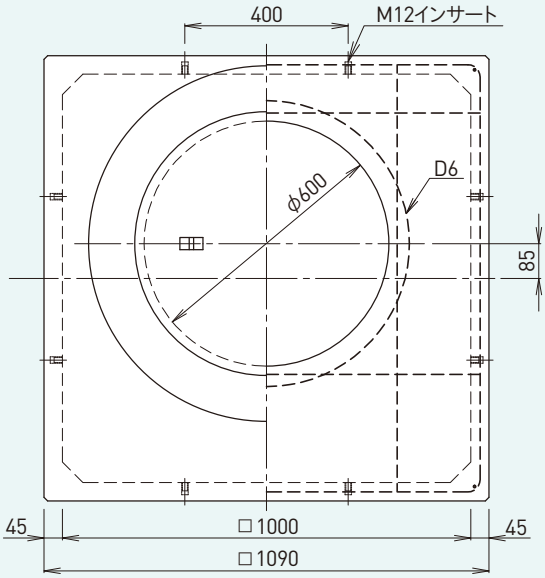

HH1000部材

	内W (mm)	内L (mm)	内H (mm)	参考質量 (kg)
上部	1000	1000	100	165
上部	1000	1000	400	270
中間	1000	1000	200	60
中間	1000	1000	300	90
下部	1000	1000	500	327
下部	1000	1000	900	466

型番	HHサイズ (mm)			組み合わせ(mm)					外形(mm)		参考質量 (kg)
				上部	下部	中間1	中間2	中間3	WL	H	
ZNKC1006	1000	1000	600(H)	100	500	—	—	—	1090	870	492
ZNKC1008	1000	1000	800(H)	100	500	200	—	—	1090	1070	552
ZNKC1009	1000	1000	900(H)	400	500	—	—	—	1090	1170	597
ZNKC1010	1000	1000	1000(H)	100	500	200	200	—	1090	1270	612
ZNKC1011	1000	1000	1100(H)	400	500	200	—	—	1090	1370	657
ZNKC1012	1000	1000	1200(H)	400	500	300	—	—	1090	1470	687
ZNKC1013	1000	1000	1300(H)	400	500	200	200	—	1090	1570	717
ZNKC1014	1000	1000	1400(H)	400	500	200	300	—	1090	1670	747
ZNKC1015	1000	1000	1500(H)	400	500	300	300	—	1090	1770	777

商品の各サイズは、予告なく変更する場合があります。

ゼロノック　□1200

組合せは弊社営業に確認ください。

正面図

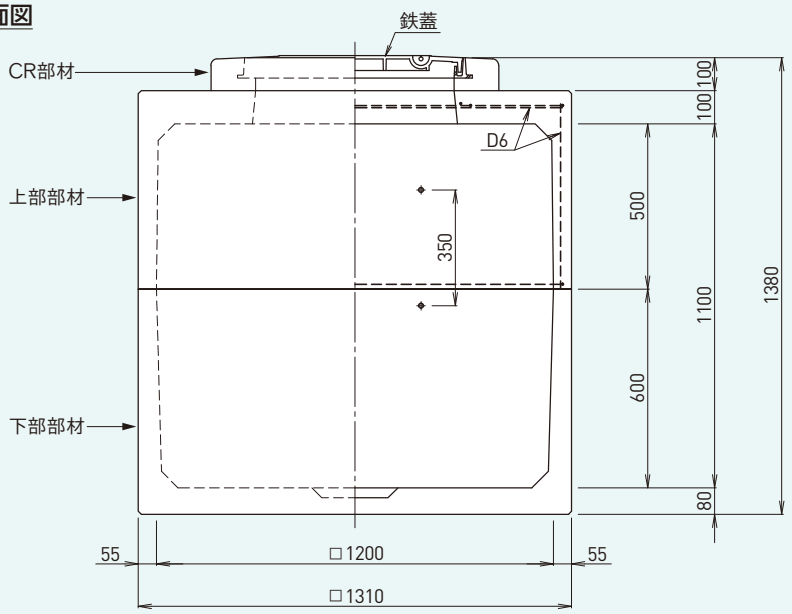

平面図

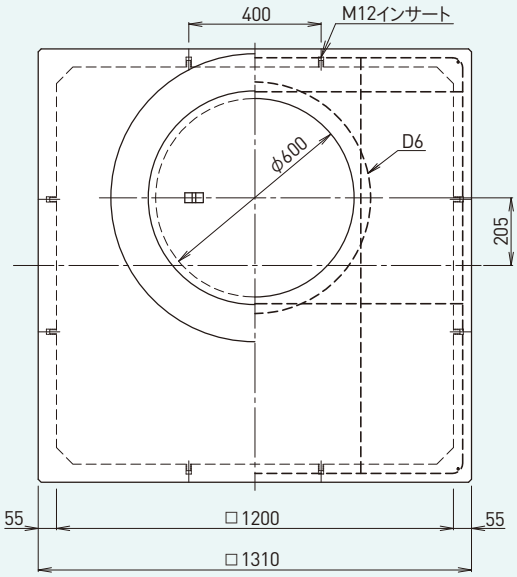

HH1200部材

	内W (mm)	内L (mm)	内H (mm)	参考質量 (kg)
上部	1200	1200	100	279
上部	1200	1200	200	329
上部	1200	1200	300	379
上部	1200	1200	500	479
中間	1200	1200	200	88
中間	1200	1200	300	133
中間	1200	1200	400	177
下部	1200	1200	600	519
下部	1200	1200	1100	769

型番	HHサイズ (mm)			組み合わせ(mm)					外形(mm)		参考質量 (kg)
				上部	下部	中間1	中間2	中間3	WL	H	
ZNKC1207	1200	1200	700(H)	100	600	—	—	—	1310	980	798
ZNKC1208	1200	1200	800(H)	200	600	—	—	—	1310	1080	848
ZNKC1209	1200	1200	900(H)	300	600	—	—	—	1310	1180	898
ZNKC1210	1200	1200	1000(H)	100	600	300	—	—	1310	1280	931
ZNKC1211	1200	1200	1100(H)	500	600	—	—	—	1310	1380	998
ZNKC1212	1200	1200	1200(H)	300	600	300	—	—	1310	1480	1031
ZNKC1213	1200	1200	1300(H)	500	600	200	—	—	1310	1580	1086
ZNKC1214	1200	1200	1400(H)	500	600	300	—	—	1310	1680	1131
ZNKC1215	1200	1200	1500(H)	500	600	200	200	—	1310	1780	1174

商品の各サイズは、予告なく変更する場合があります。

ゼロノック　□1500

組合せは弊社営業に確認ください。

正面図

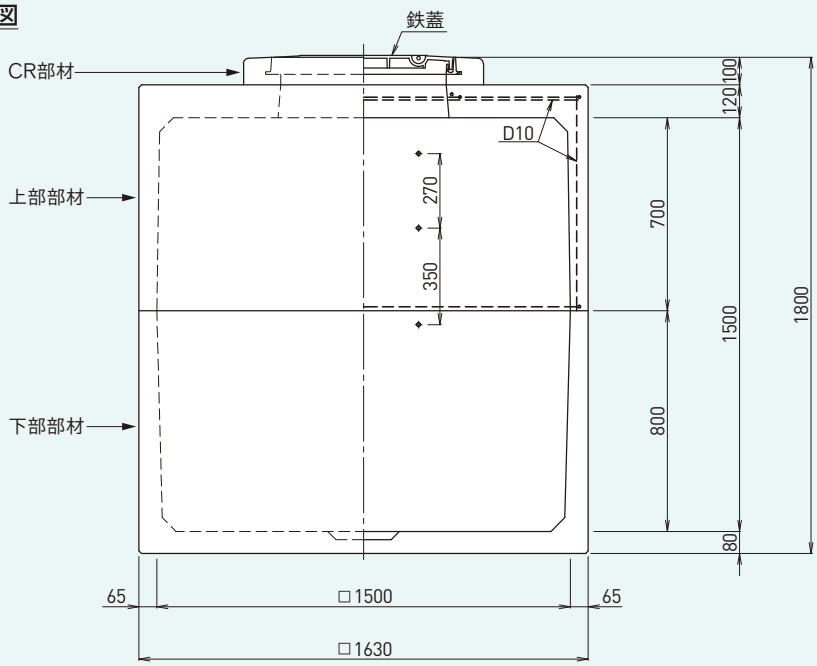

平面図

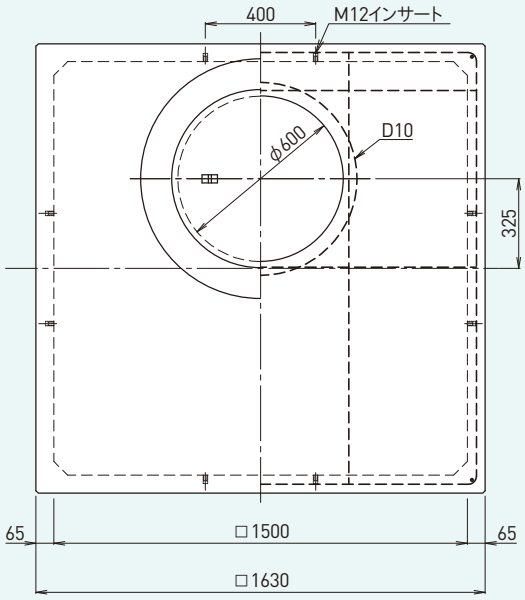

HH1500部材

	内W (mm)	内L (mm)	内H (mm)	参考質量 (kg)
上部	1500	1500	100	531
上部	1500	1500	200	605
上部	1500	1500	300	680
上部	1500	1500	400	755
上部	1500	1500	700	979
中間	1500	1500	200	130
中間	1500	1500	300	195
下部	1500	1500	800	938
下部	1500	1500	1100	1162

型番	HHサイズ (mm)			組み合わせ(mm)					外形(mm)		参考質量 (kg)
				上部	下部	中間1	中間2	中間3	WL	H	
ZNKC1515	1500	1500	1500(H)	700	800	—	—	—	1630	1800	1917
ZNKC1517	1500	1500	1700(H)	700	800	200	—	—	1630	2000	2047
ZNKC1518	1500	1500	1800(H)	700	800	300	—	—	1630	2100	2112
ZNKC1519	1500	1500	1900(H)	700	800	200	200	—	1630	2200	2177
ZNKC1520	1500	1500	2000(H)	700	800	200	300	—	1630	2300	2242

商品の各サイズは、予告なく変更する場合があります。

ゼロノック　□1800

組合せは弊社営業に確認ください。

正面図

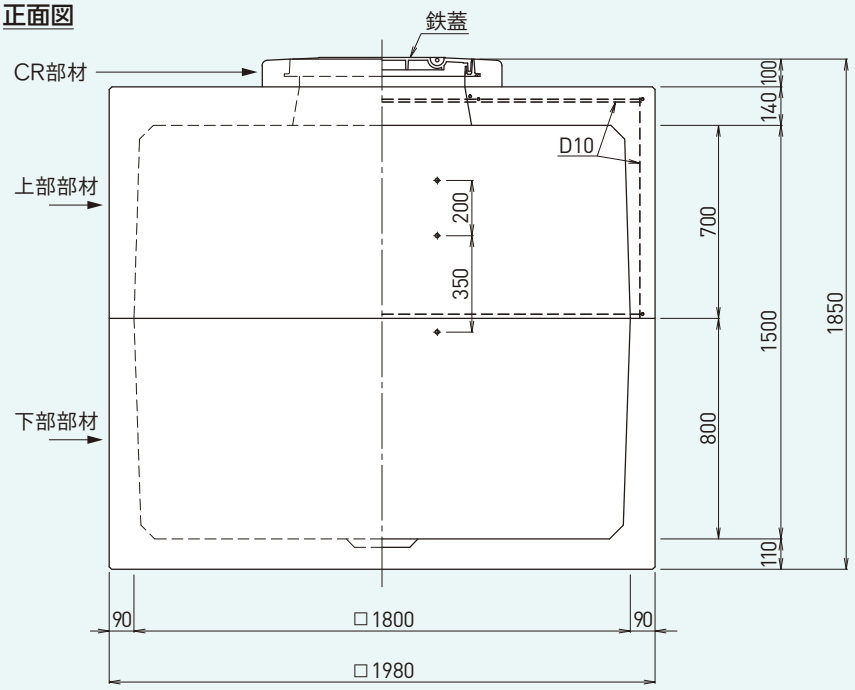

平面図

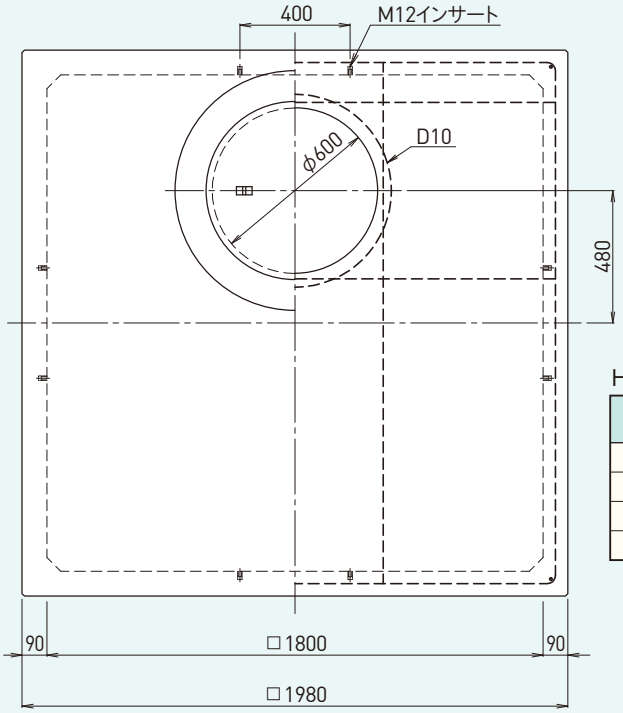

HH1800部材

	内W (mm)	内L (mm)	内H (mm)	参考質量 (kg)
上部	1800	1800	700	1678
中間	1800	1800	300	327
中間	1800	1800	500	544
下部	1800	1800	800	1676

型番	HHサイズ (mm)			組み合わせ(mm)					外形(mm)		参考質量 (kg)
				上部	下部	中間1	中間2	中間3	WL	H	
ZNKC1815	1800	1800	1500(H)	700	800	—	—	—	1980	1850	3354
ZNKC1818	1800	1800	1800(H)	700	800	300	—	—	1980	2150	3681
ZNKC1820	1800	1800	2000(H)	700	800	500	—	—	1980	2350	3898

商品の各サイズは、予告なく変更する場合があります。

ゼロノック　□2000

組合せは弊社営業に確認ください。

正面図

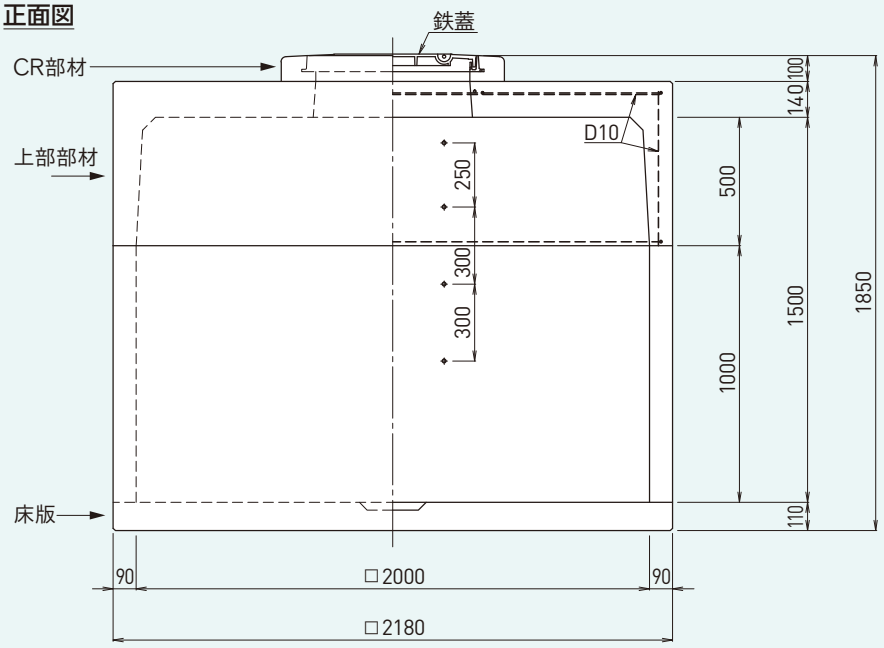

平面図

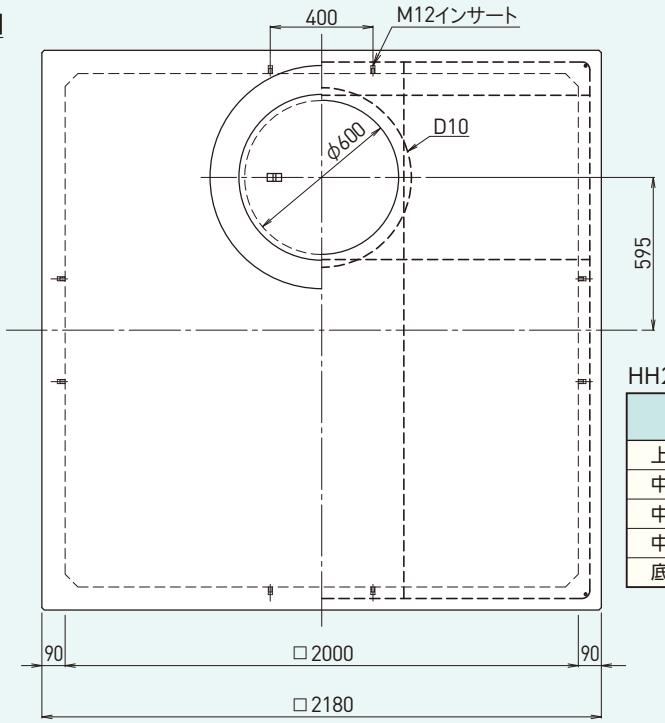

HH2000部材

	内W (mm)	内L (mm)	内H (mm)	参考質量 (kg)
上部	2000	2000	500	1683
中間	2000	2000	300	361
中間	2000	2000	500	602
中間	2000	2000	1000	1204
底板	2000	2000	110	836

型番	HHサイズ (mm)			組み合わせ(mm)					外形(mm)		参考質量 (kg)
				上部	下部	中間1	中間2	中間3	WL	H	
ZNKC2015	2000	2000	1500(H)	500	底版	1000	—	—	2180	1850	3723
ZNKC2018	2000	2000	1800(H)	500	底版	300	1000	—	2180	2150	4084
ZNKC2020	2000	2000	2000(H)	500	底版	500	1000	—	2180	2350	4325

商品の各サイズは、予告なく変更する場合があります。

ゼロノック、NEW ITハンドホール

ワンタッチ継手

ワンタッチでの接続が可能、作業効率が格段にアップ

特　長

●ゼロノックやNEW ITハンドホールにワンタッチ継手を工場で取り付けて出荷することが出来るため、現場作業を減らすことができます。
●現場での削孔や継手の取り付けが必要ありません。
●管路材との接続はワンタッチでで き、スピーディかつ確実に行えます。
※管路材とは、弊社商品のNEWカナレックス、カナレックスです。

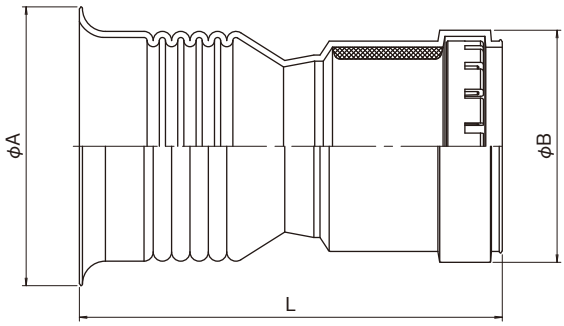

標 準 寸 法

呼　称	φA(mm)	φB(mm)	全長L(mm)
φ30	66	49	138
φ40	81	63	138
φ50	91	76	138
φ65	111	97	138
φ80	131	120	138
φ100	161	144	138
φ125	200	184	188
φ150	244	231	188
φ200	299	297	241

※規格・仕様については、商品改良の為予告なしに変更する場合があります。

Q & A

Q 継手の接続は簡単？

A NEWカナレックスの場合、受け口を差し込むだけのワンタッチ接続。
差口の取り付けや滑剤は不要です。

Q 止水処理はだいじょうぶ？

A エポキシボンド使用で取り付け。工場生産品ですから、現場取り付けと比べて品質が安定しています。
各種試験を実施し、品質管理も万全です。

ワンタッチ継手付き

NEW IT ハンドホール

ワンタッチ継手（ベルマウス付直材）を工場で取り付けてご納品

Kanaflex®

- ●高品質・低価格
- ●設計・施工の作業性が向上
- ●納品が迅速

NEW IT ハンドホール 500 φ450 鉄蓋付

組合せは弊社営業に確認ください。

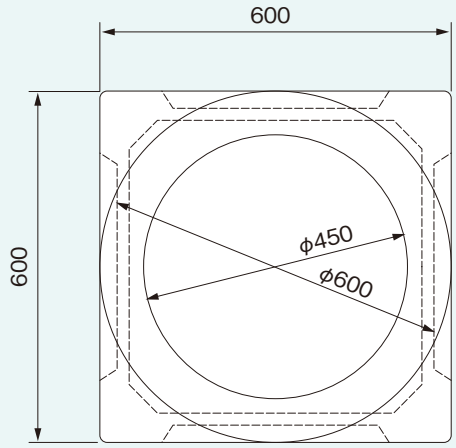

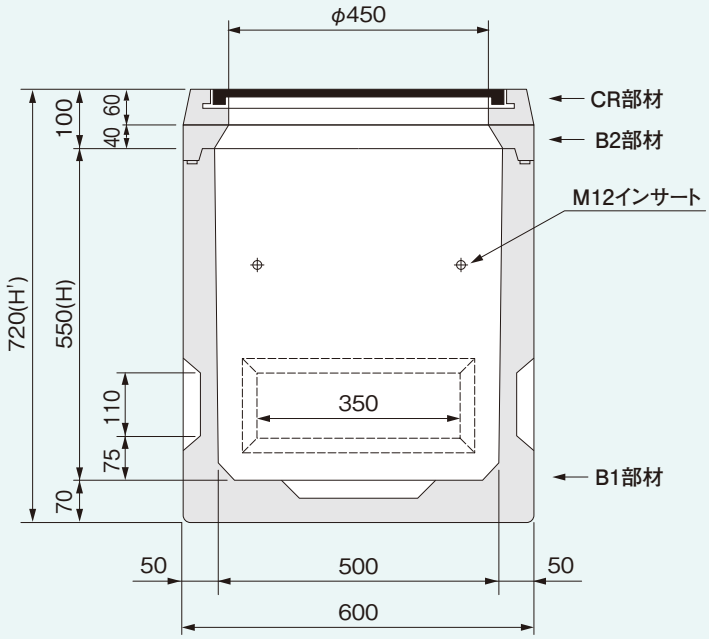

基本部材構成表

部材名	有効寸法 (mm)	参考質量 (kg)
CR リング	100 (H)	63+鉄蓋
上部材 (B2)	40 (H)	14
下部材 (B1)	500 (H)	128

型番	有効寸法 (mm)			外形寸法 (mm)			参考質量 (kg)
NEW IT0555	500	500	550 (H)	600	600	720 (H)	228

商品の各サイズは、予告なく変更する場合があります。

ワンタッチ継手付き

NEW IT ハンドホール

ワンタッチ継手（ベルマウス付直材）を工場で取り付けてご納品

- ●高品質・低価格
- ●設計・施工の作業性が向上
- ●納品が迅速

ピラボックス ハンドホール

関東地区のみの販売です。 φ600 鉄蓋付

組合せは弊社営業に確認ください。

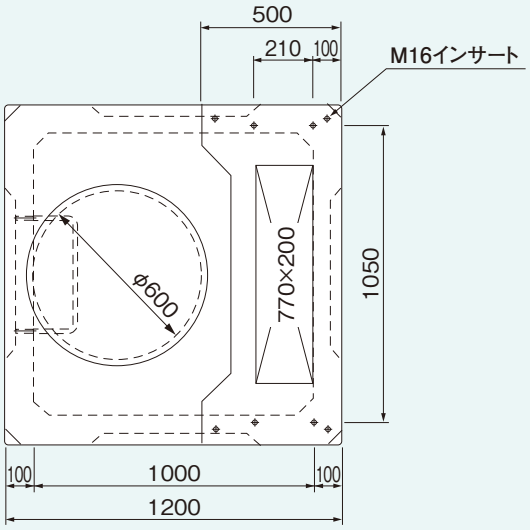

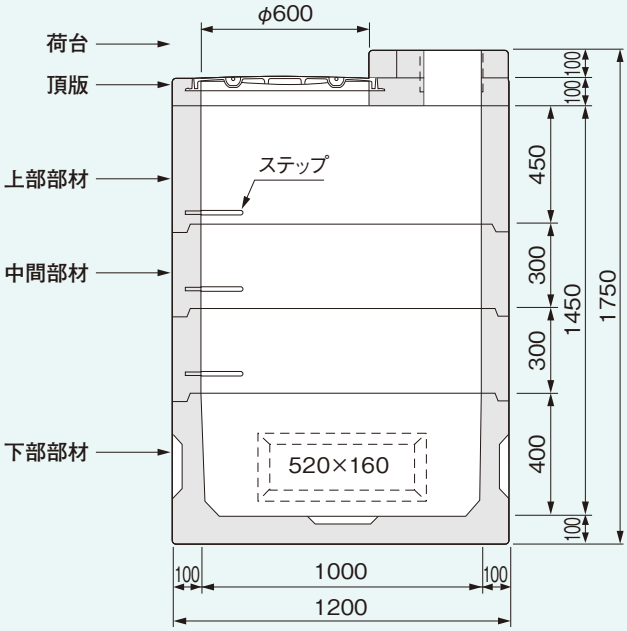

部材名	参考質量 (kg)
荷　台	48
頂　版	120
上部部材	288
中間部材	192
下部部材	450

参考質量（2150kg）

パットマウント ハンドホール

関東地区のみの販売です。 φ500 鉄蓋付

組合せは弊社営業に確認ください。

Aタイプ

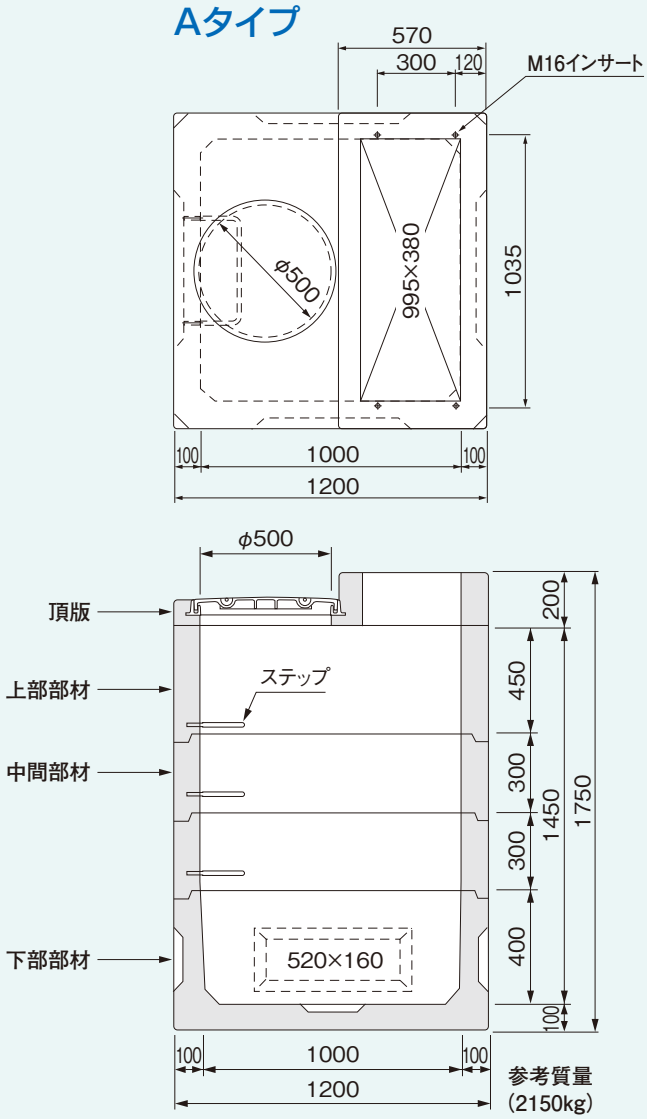

部材名	参考質量 (kg)
頂　　版	168
上部部材	288
中間部材	192
下部部材	450

Bタイプ

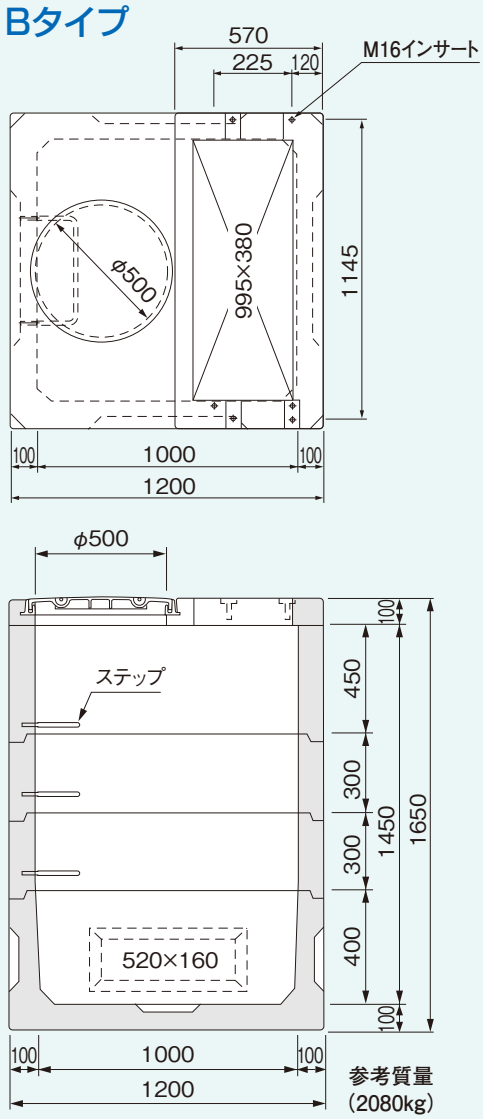

部材名	参考質量 (kg)
頂　　版	126
上部部材	288
中間部材	192
下部部材	450

ワンタッチ継手付き

NEW IT ハンドホール

ワンタッチ継手（ベルマウス付直材）を工場で取り付けてご納品

- ●高品質・低価格
- ●設計・施工の作業性が向上
- ●納品が迅速

集合住宅変圧器用 ハンドホール 関東地区のみの販売です。 φ600 鉄蓋付

組合せは弊社営業に確認ください。

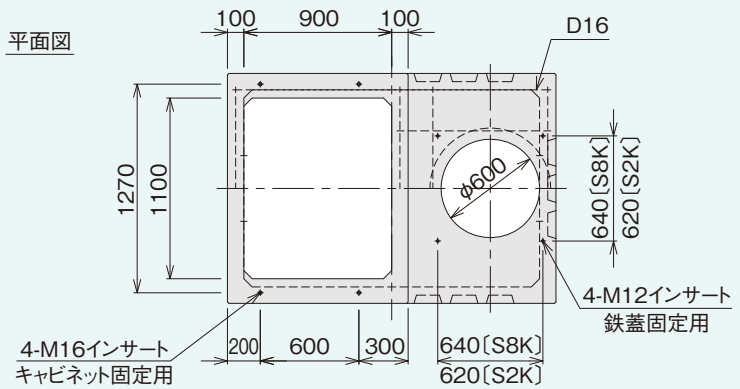

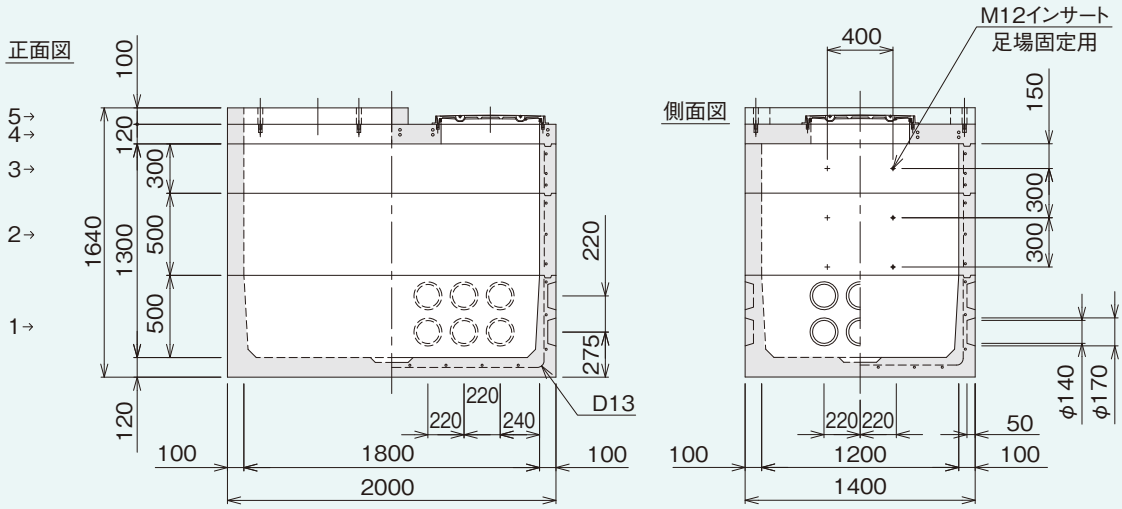

基本部材構成表

	部材名	参考質量 (kg)
⑤	荷台ブロック	80
④	スラブ	265
③	中間ブロック300	278
②	中間ブロック500	464
①	ベース付下部ブロック	973

集合住宅変圧器用 ハンドホール 関東地区のみの販売です。 φ600 鉄蓋付

組合せは弊社営業に確認ください。

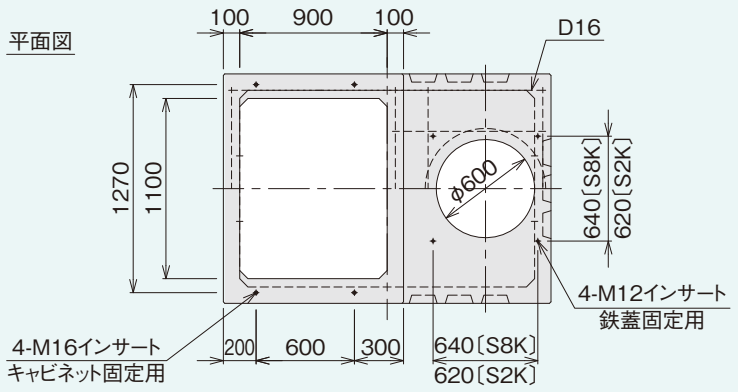

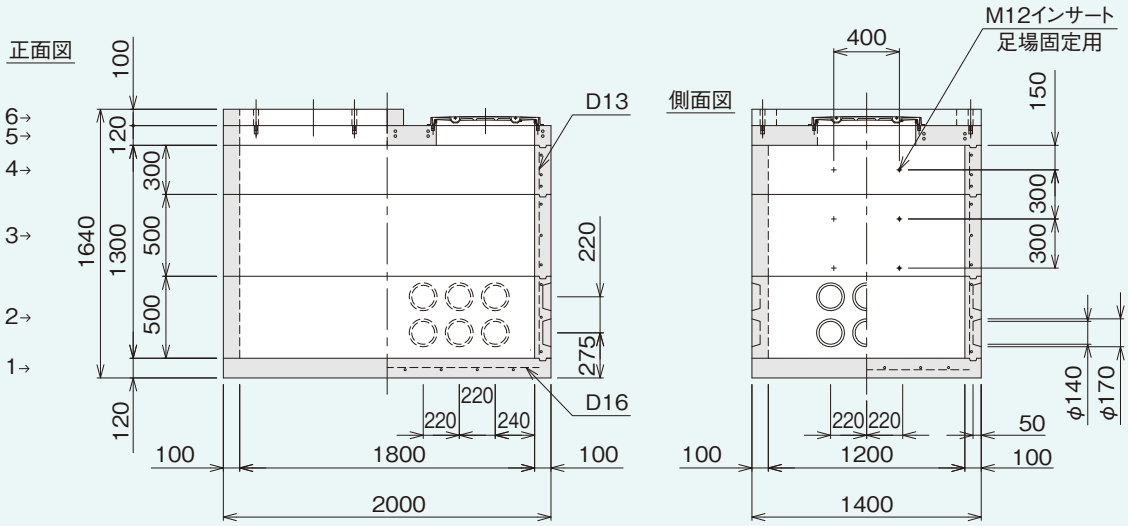

基本部材構成表

	部材名	参考質量 (kg)
⑥	架台ブロック	80
⑤	スラブ	265
④	中間ブロック300	278
③	中間ブロック500	464
②	下部ブロック	441
①	底板　H120	494

ワンタッチ継手付き

NEW IT ハンドホール

ワンタッチ継手（ベルマウス付直材）を工場で取り付けてご納品

- ●高品質・低価格
- ●設計・施工の作業性が向上
- ●納品が迅速

国土交通省型　2号マンホール（M3）／3号マンホール（M4）

国土交通省規格M3

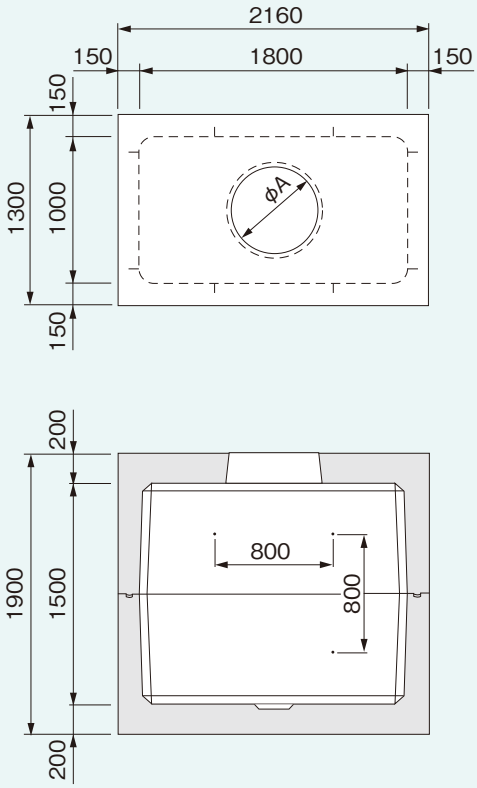

国土交通省規格M4

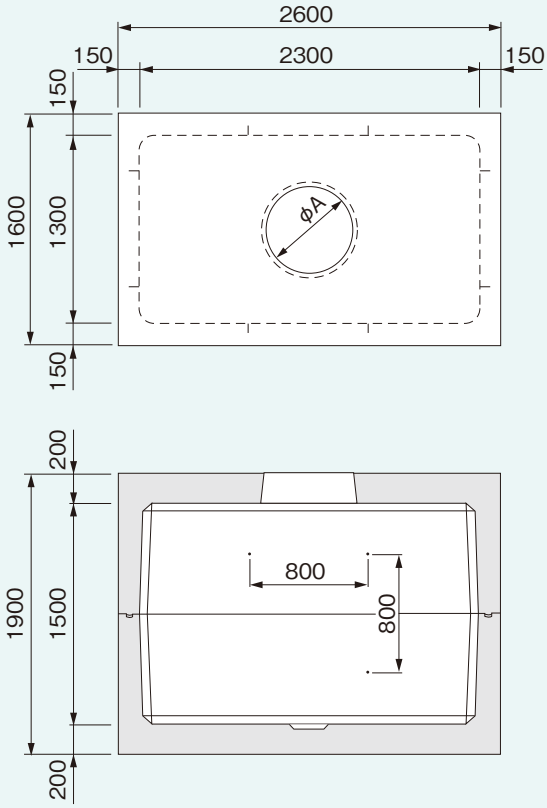

共通 φA…600、750、900の3タイプが有ります。

型番	有効寸法 (mm)			外形寸法 (mm)			参考質量 (kg)
M3	1800	1000	1500	2100	1300	1900(H)	3600
M4	2300	1300	1500	2600	1600	1900(H)	4980

※規格　仕様については、商品改良の為予告なしに変更する場合があります。

電気通信用 ハンドホール（NTT型）

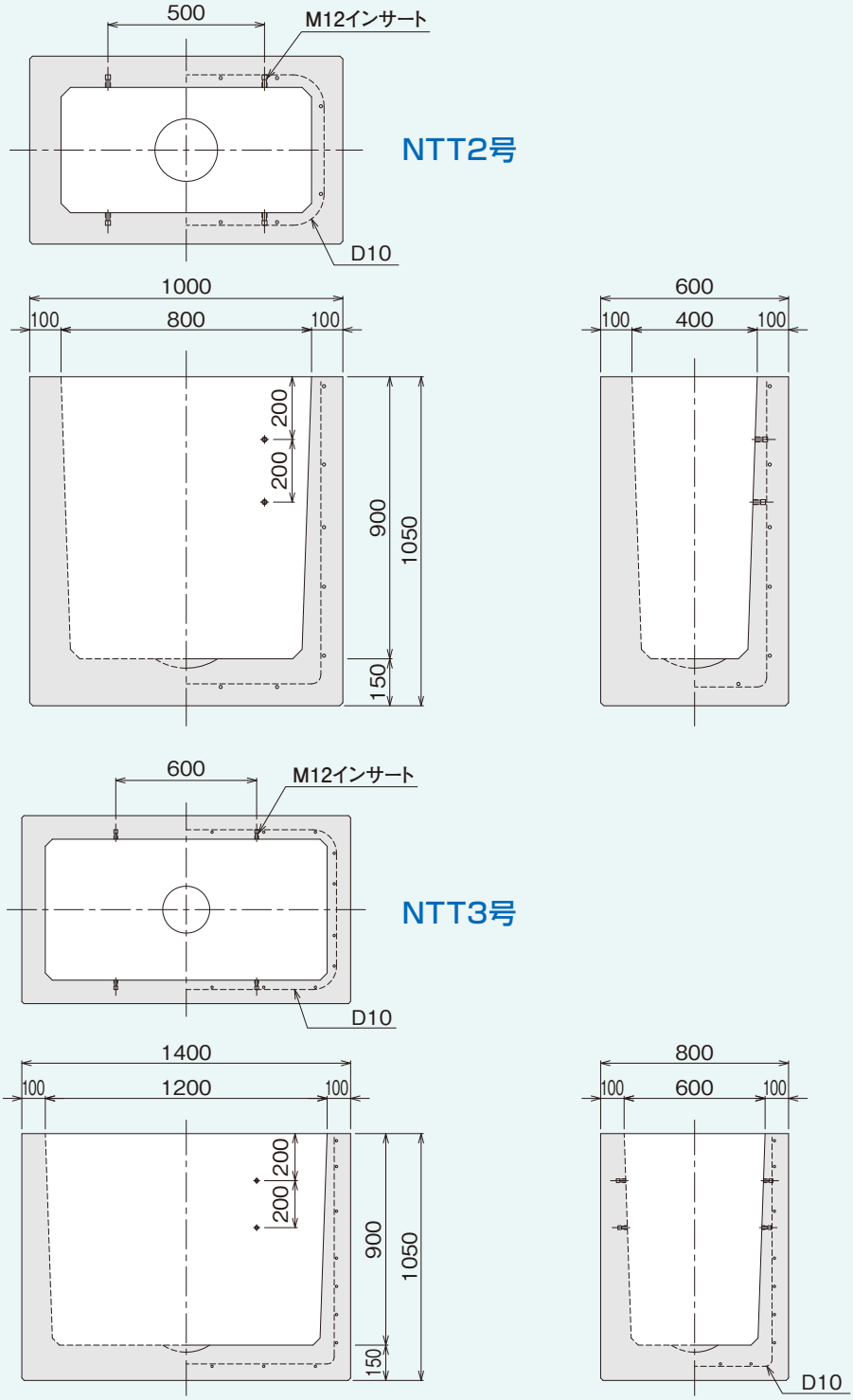

型番	H (mm)	参考質量 (kg)
H5-H65	650	392
H5-H90	900	503

型番	H (mm)	参考質量 (kg)
H6- H90	900	769
H6-H110	1100	902
H6-H130	1300	1039

ワンタッチ継手付き

NEW IT ハンドホール

ワンタッチ継手（ベルマウス付直材）を工場で取り付けてご納品

- 高品質・低価格
- 設計・施工の作業性が向上
- 納品が迅速

標準鉄蓋（ITハンドホールセット販売品）

SF-BK型
電気標準図符号 S2K 該当品

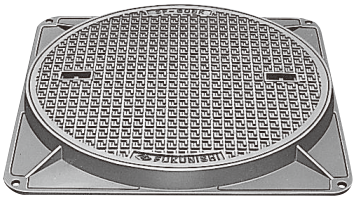

SF-BKR型
電気標準図符号 R2K 該当品

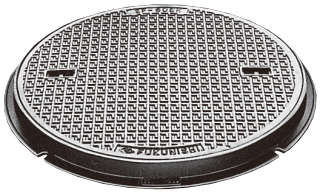

SF-FER型
回転ロック式 20KN（破壊荷重）

SF-AK型
電気標準図符号 S8K 該当品

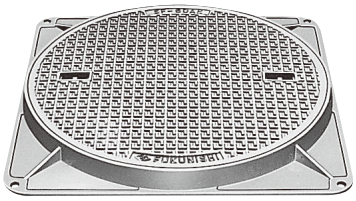

SF-AKR型
電気標準図符号 R8K 該当品

SF-LER型
回転ロック式 60KN（破壊荷重）

NTT仕様鉄蓋

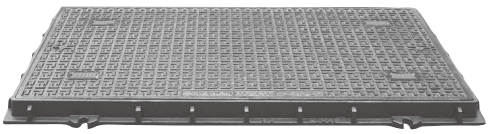

規　格	品　番
N2K-　8	SF-SN2K-　8
N2K-12	SF-SN2K-12
N8K-　8	SF-SN8K-　8
N8K-12	SF-SN8K-12

鋳出文字・マークの位置

〈丸型蓋〉

1-A

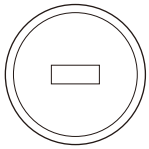

1-B

1-C

1-D

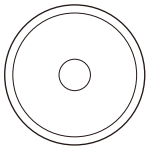

1-E

1-F

製作日数：若干日数が必要です。お急ぎの場合や数量の多い場合は、前もってお早めにご発注ください。

標準鉄蓋（ITハンドホールセット販売品）

カラー舗装用鉄蓋

〈丸型・ステンレス目地など、各種タイプがあります。別途ご相談ください。〉

SF-SCBGM-2型
インターロッキングブロック用
200KN（破壊荷重）

キャスタースライド開閉式

SF-SCBGL-2型
インターロッキングブロック用
60KN（破壊荷重）

キャスタースライド開閉式

強度について

●鉄蓋の荷重仕様

設置場所	適応規格	構造	荷重の種類	たわみ荷重	破壊荷重	主な使用場所	衝撃係数（i）	安全係数
公道（車道）	（社）日本下水道協会 JSWAS G-4	急勾配受（テーパ受）	T-25	210kN	700kN	道路一般	0.4	5
			T-14	120kN	400kN	歩道又は大型車の通行の少ない道路	0.4	5
公道（歩道）	（財）道路保全技術センター 電線共同溝	平受 or 急勾配受	T-25	規定なし	175kN（165kN）	車両が通行する可能性のある歩道	0.1	3※1

※1: 歩道一般であり、特に規定されておりません。

公道用マンホールの耐荷重参考式

$$\underbrace{W}_{\text{車両総重量（後輪一輪の負荷荷重）}} \times 0.4 \times (1 + \underbrace{i}_{\text{衝撃係数}}) \times \text{安全係数} = \text{鉄蓋破壊荷重}$$

設置場所	適応規格	構造	荷重の種類	たわみ荷重	破壊荷重	主な使用場所
敷地内・建築内	（社）空気調和・衛生工学会 SHASE-S209	平受	500K	5kN	20kN	乗り入れ可能車両（小型乗用車）
			1500K	15kN	60kN	乗り入れ可能車両（4tトラック・普通乗用車）
			5000K	50kN	200kN	乗り入れ可能車両（大型トラック・バス）
	国土交通省 公共建築設備標準 機械設備工事	SHASE-S209による				
	国土交通省 公共建築設備標準 電気設備工事	平受	R2K・S2K	規定なし	20kN	植栽部、歩行部; 車両の乗り入れのない箇所
			R8K・S8K	規定なし	80kN	歩行部、その他; 歩行者を対象とするが、乗用車程度の車両の乗り入れのある箇所。但し、大型貨物車等は除く。※2

※2: 仕様書になく推奨使用場所

◎ T荷重（T-2やT-8など）はSHASE-S209には規定されておりません。
◎ 敷地内道路であっても、公道並みに大型車の進入や高速で走行する場所でご使用の場合は急勾配受け構造の鉄蓋をお勧めします。

ワンタッチ継手付き

NEW IT ハンドホール

ワンタッチ継手（ベルマウス付直材）を工場で取り付けてご納品

- 高品質・低価格
- 設計・施工の作業性が向上
- 納品が迅速

IT ハンドホール オプション（別売）

調整リング

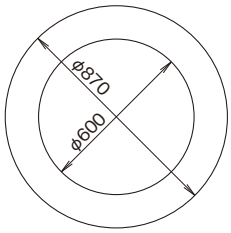

部材名	高さ(mm)	参考質量(kg)
R-H100	100	60
R-H150	150	90

足場金物

溶融亜鉛メッキ

六角ボルトM12×35　2ヶ
ワッシャー　4ヶ
スプリングワッシャー　2ヶ

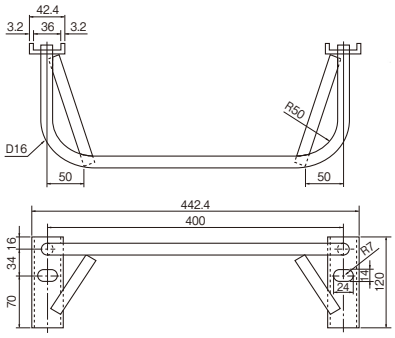

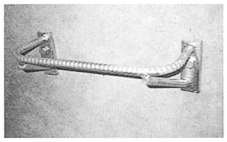

受金物（縦型）

溶融亜鉛メッキ

六角ボルトM12×30　2ヶ
M12ナット　2ヶ
ワッシャー　4ヶ
スプリングワッシャー　2ヶ

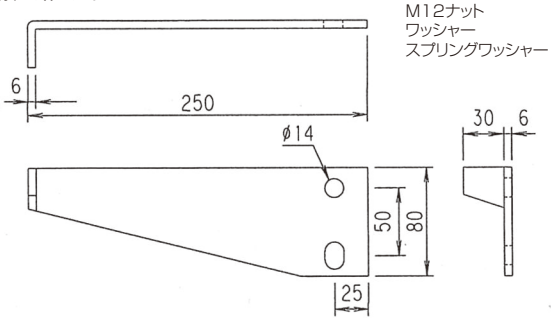

立金物

溶融亜鉛メッキ

六角ボルトM12×30　2ヶ
ワッシャー　4ヶ
スプリングワッシャー　2ヶ

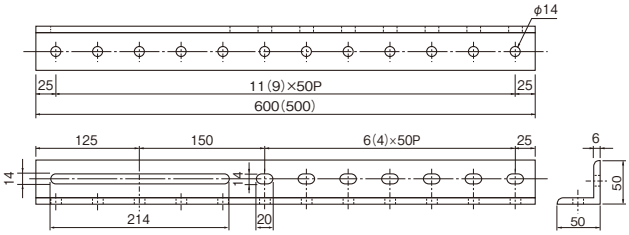

（　　）はL=500用です

受金物（横型）

溶融亜鉛メッキ

六角ボルトM12×30　2ヶ
M12ナット　2ヶ
ワッシャー　4ヶ
スプリングワッシャー　2ヶ

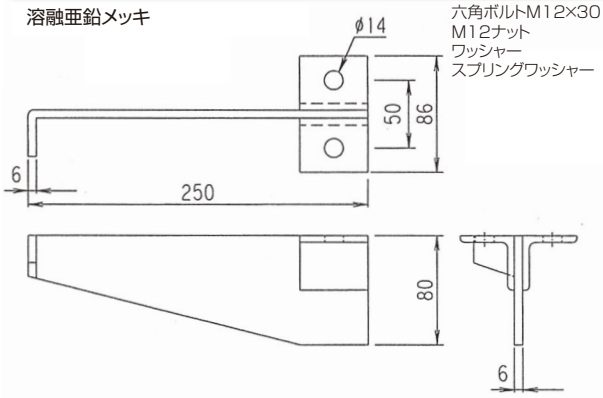

内装金物取付例

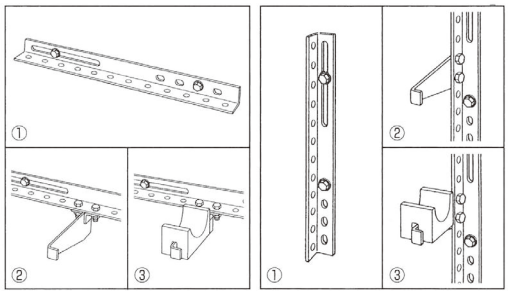

受枕

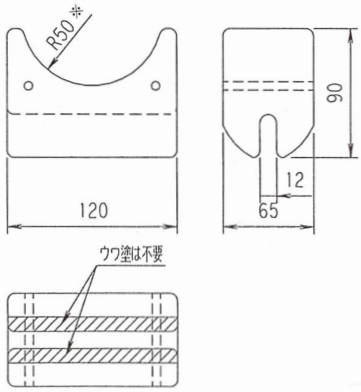

※R50以外にも準備しています

セパレーター

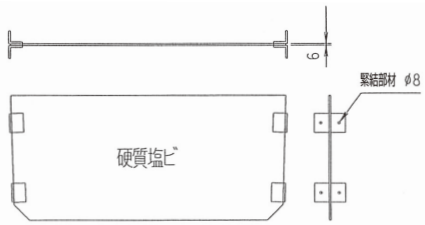

IT ハンドホール オプション（別売）

ITボンドは、水に濡れた面や水中下でも完全に硬化し、優れた接着性能を発揮するエポキシ系接着剤として開発されました。本製品は、コンクリートのクラック補修をはじめとして、ヒューム管や各種パイプ等の接着及び充填など幅広くご使用いただけます。

●用　途　○コンクリートと各種パイプとの接着。
○コンクリート同士の接着。
○コンクリートのクラック補修。

●特　徴　○作業性：作業性に優れています。
○接着性：コンクリートに対する接着性に優れています。
○収縮性：無溶剤タイプで100%硬化し、ほとんど収縮せず充填接着に優れています。
○高強度：硬化後の機械物性に優れています。
○耐水性：硬化後の耐水性に優れています。

●性状

項目	ITボンド		測定方法
	主剤	硬化剤	
外観	白色パテ状	灰色パテ状	目視
主成分	エポキシ樹脂	ポリアミドアミン	
配合比（主／硬）	1／1		重量比、容量比
可使時間	60分		1kg/23℃
硬化時間	180分		JIS A硬度計で硬度が80に達する瞬間

●物性

項目		ITボンド	測定方法
圧縮降伏強度		72MPa	JIS K 7208
圧縮弾性強度		2.7×10³MPa	JIS K 7208
引張強度		28MPa	JIS K 6911
曲げ強度		48MPa	JIS K 7203
モルタル曲げ強度	乾燥	6.0MPa以上　材料破壊	JIS K 6024
	湿潤	4.0MPa以上　材料破壊	
	水中	2.0MPa以上　材料破壊	

※測定条件 23℃　養生条件 23℃/7日

梱包容量：10kgセット　（主剤5kg、硬化剤5kg）
6kgセット　（主剤3kg、硬化剤3kg）

ITエポシールは、ハンドホールのつき合わせ部分の接着剤として開発されました。袋詰めで使いやすく、作業性、湿潤接着性、機械物性に優れています。

●用　途　○コンクリート同士の接着。
○コンクリートのクラック補修。

●特　徴　○作業性：袋詰めで作業性に優れています。
○接着性：コンクリートに対する接着性に優れています。
○収縮性：無溶剤タイプで100%硬化し、ほとんど収縮せず充填接着に優れています。
○高強度：硬化後の機械物性に優れています。
○耐水性：硬化後の耐水性に優れています。

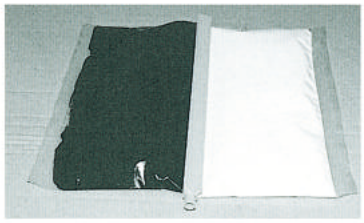

●性状

項目	ITエポシール		測定方法
	主剤	硬化剤	
外観	白色ペースト状	黒色ペースト状	目視
主成分	エポキシ樹脂	ポリアミドアミン	
配合比（主／硬）	1／1		重量比、容量比
可使時間	50分		300g/23℃
塗膜硬化時間	7時間		ドライニングレコーダー

●物性

項目		ITエポシール	測定方法
圧縮降伏強度		62MPa	JIS K 7208
圧縮弾性強度		2.8×10³MPa	JIS K 7208
引張強度		26MPa	JIS K 6911
曲げ強度		45MPa	JIS K 7203
モルタル曲げ強度	乾燥	6.0MPa以上　材料破壊	JIS K 6024
	湿潤	4.0MPa以上　材料破壊	

※測定条件 23℃　養生条件 23℃/7日

梱包容量：1kgセット　（主剤0.5kg、硬化剤0.5kg）

●防水性

ブチルゴム粘着性とスポンジゴムの復元力により、防水面に良くなじみ膨張（目開き）、収縮などの挙動に追従し防水します。（完全防水にはITボンドをご使用下さい）

●優秀な耐候性

耐候性のすぐれた特殊合成ゴムスポンジを使用しており、−30℃より120℃でも弾性を失いません。また、耐候性の優れたブチルゴムの粘着性は、寒冷地においても、夏の酷暑地においても安定な状態を保ちます。

●簡単な施工性

テープ状の定型シール材ですので施工が極めて簡単です。どなたにでも施工可能です。

電力・通信ケーブル用多条保護管

カナレックス®ML（マルチレイヤー）

国土交通省 新技術情報提供システム（NETIS）登録　旧 NETIS 登録番号：No. KK−060019−V

特許取得済 国土交通省 新技術情報提供システム（NETIS）登録
（旧）登録No. KK−060019−V「事後評価済み技術」「平成26年度準推奨技術」

特　長

埋め戻しが容易

多条敷設の際、管どうしを密着して敷設できるため一括埋め戻しが容易。（独自構造のため落砂しやすい）
埋め戻し砂による管のたわみが発生しません。

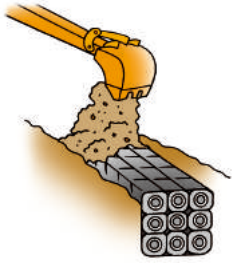

省スペース配管が可能

多条敷設の際、管どうしを密着して敷設できるため、掘削幅、深さを小さくでき、コンパクトでスピーディな多条配管が可能です。

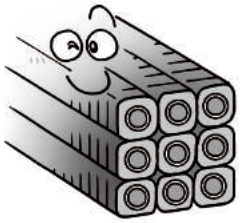

全サイズ継手接続がワンタッチ（定尺タイプ）

カナレックスML本体の両端に受け口、差し口が全サイズについているため、接続作業がワンタッチで容易です。

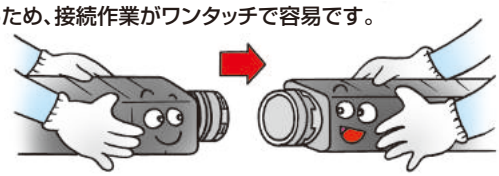

ケーブルの引込みが容易

摩擦抵抗が小さく、ケーブルの引き入れがスムーズです。
（摩擦係数 0.35以下）

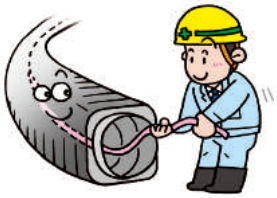

ハンドホールとの接合が容易

カナフレックスグループ、インテック製ITハンドホールをご採用いただければ、配管数、レイアウトに応じてワンタッチ式ベルマウスをハンドホールに取り付けて納入が可能。
工費の削減と工期の短縮化を図れます。

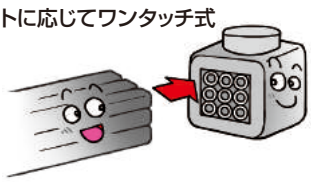

カナレックスML
浅層埋設実大実験 路面および管路調査
15万輪クリア
国立研究開発法人土木研究所

曲げ施工が容易

可とう性があるため、上下左右の曲がり配管が容易で、既設物・障害物などを容易に回避できます。

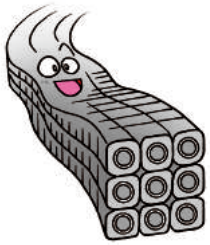

優れた耐圧強度

耐圧強度に優れ、浅層で埋設が可能です。
JIS C 3653（電力ケーブルの地中埋設の施工方法）附属書3（管路式電線路に使用する管）の強度評価規準に適合しています。

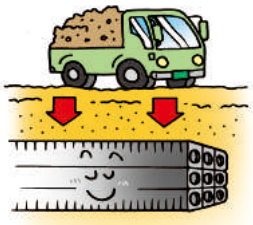

優れた難燃性

JISC3653（電力ケーブルの地中埋設の施工方法）附属書3（管路式電線路に使用する管）の6.2難燃性を満たしています。

用 途 施工写真

- 電線共同溝（C.C.BOX）用管路材
- 電気設備等の電線・ケーブル多条敷設
- トンネル側道の電線・通信線多条敷設
- 橋梁部の電線多条添架

一括埋め戻しが可能

省スペースの配管

多条敷設が容易

曲げ配管が容易

優れた位置安定性

電線地中化工事の省力化・効率化を実現

カナレックスMLは、波付き管と管台一体型リブの連続構造による独自構造の多条電線保護管。
従来品より、省スペース配管を可能とし、掘削幅、深さを低減でき、軽量で可とう性がよく、ワンタッチ接続の採用により施工性に優れ工事の省力化が可能となります。
電線共同溝をはじめとする電力・通信ケーブルの埋設管工事、情報化時代に伴う光ファイバーの多条敷設、都市部での電線地中化工事の省力化・効率化を実現。

カナフレックスMLの形状

カナレックスMLは、他社角型FEPと比較し、角と丸の組み合わせの独自形状をしています。

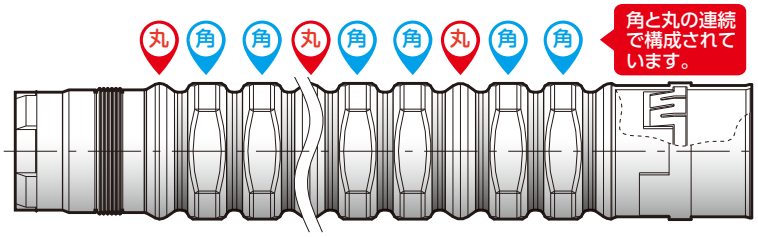

ワンタッチ接合

ハンドホールとの接合が容易

カナレックスMLは、ITハンドホールとの接合がワンタッチで確実に行えます。
サイズダウンと接続の省力化によりトータルコストも削減でき、また工期も大幅に短縮できます。

●カナフレックスグループ、インテック製ITハンドホールをご採用いただければ、配管数、レイアウトに応じてワンタッチ式ベルマウスをハンドホールに取り付けて納入が可能。

多条敷設の場合〈管同士のズレ〉

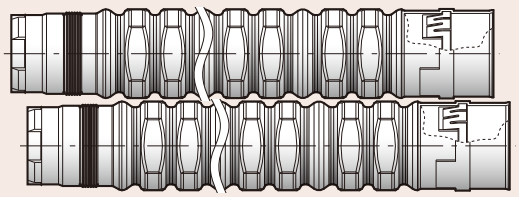

角と丸の連続だと管どうしのズレが発生しても不揃いのため、閉塞箇所ができにくい。

規　格

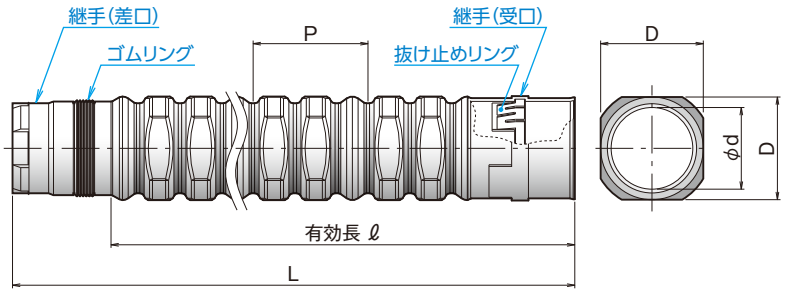

呼び径	外寸 D(mm)	内径 φd(mm)	ピッチ P(mm) 参考値	全長 L(mm)	有効長 ℓ(mm)
50	72	51	71	5,250	5,190
75	99	76			
81	105	81			
100	125	100	142	5,300	5,180
130	162	130			
150	184	150			

路面陥没の危険性を回避!!

カナレックスMLは、浅層埋設における砂の充填がしやすく空洞による管の変形、路面の陥没に至る危険性を回避します。

カナレックスMLと他社角型FEP

落砂試験

埋め戻し用再生砂（粒度：2mmアンダー）

約5.2倍

カナレックスML	落砂率	他社角型FEP
67%		13%

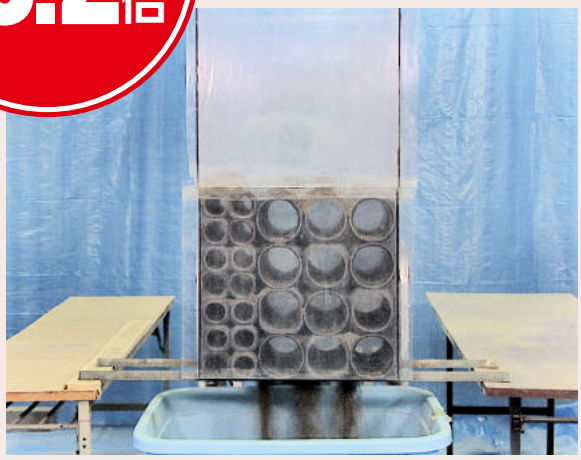

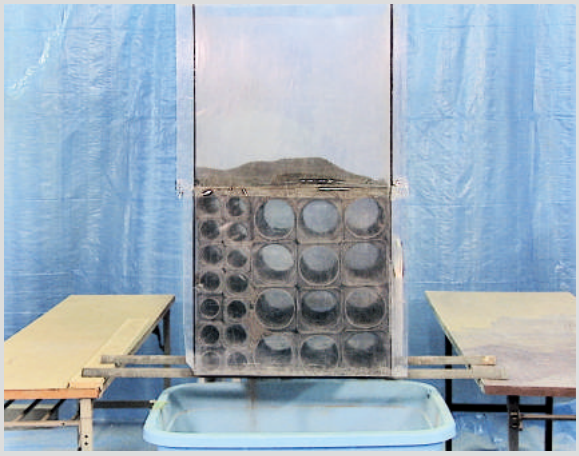

落砂試験 試験方法

検体
- カナレックスML
- 他社角型FEP管

φ100を3条4段、φ50を2条7段を結束

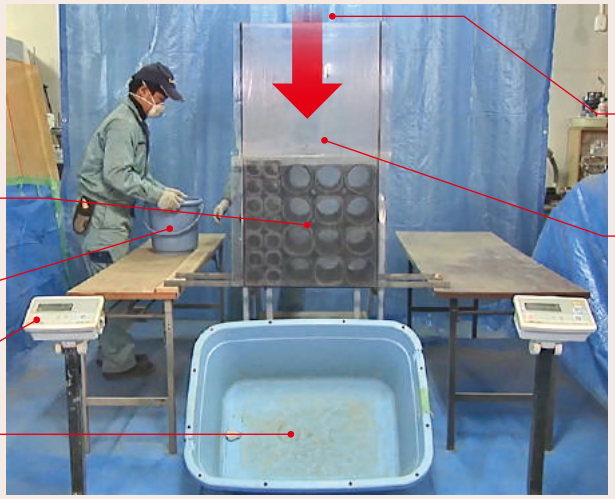

上部から砂20kgを3秒で落とします。

アクリルケースの下部が開放されており落とした砂が下に抜けます。

再生砂（20kg）

重量を計る精密計り

落ちた砂を受ける

計測
- 砂が落ち切る時間
- 落ちた砂の重量

用 途 施工写真

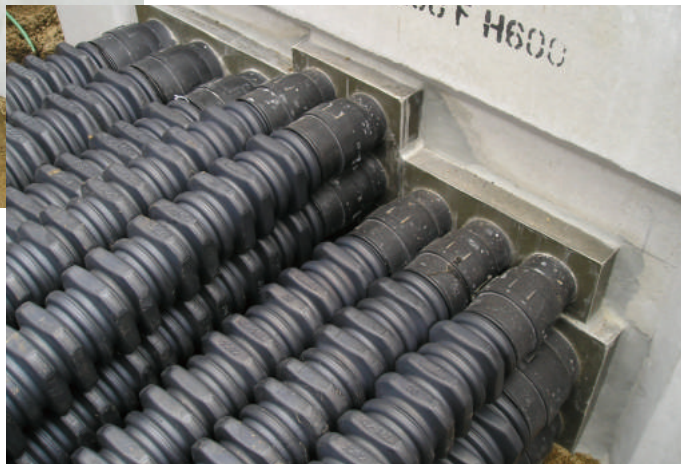

ハンドホールとの接続がコンパクト

ハンドホールとの接続はワンタッチ

国土交通省トンネル内配管

規 格

本体

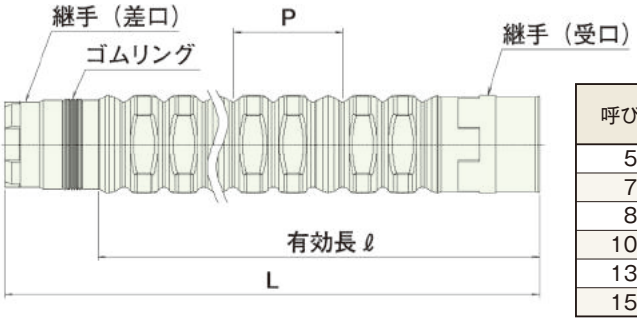

呼び径	外寸 D (mm)	内径 φd (mm)	ピッチ P (mm)参考値	全長 L (mm)	有効長 ℓ (mm)
50	72	51	71	5,250	5,190
75	99	76			
81	105	81			
100	125	100	142	5,300	5,180
130	162	130			
150	184	150			

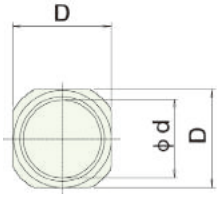

価 格 表

■本体および付属品価格表

タイプ	単位＼呼び径	φ50	φ75	φ81	φ100	φ130	φ150
本体価格（定尺タイプ）	円／本	5,900	7,100	8,100	12,400	13,400	18,200
ショートベルマウス	円／個	750	970	1,030	1,230	1,510	1,720
ロングベルマウス（200mmタイプ）	円／個	1,510	1,740	1,790	2,690	3,470	3,920
新中間継手	円／個	950	1,340	1570	1,900	2,240	2,580
予備管フタ	円／個	1,620	1,760	1,890	2,130	2,400	2,710
異種管アダプター	円／個	1,290	1,680	1,900	2,580	3,270	3,500
差口アダプター							
オス・オスアダプター							
レジループ（SW-2）1kg缶	円／缶	2,500					

※この価格には消費税は含まれておりません。
※沖縄・離島は海上運賃+島内運賃別途見積となります。

■ベルマウスブロック価格表

タイプ	単位＼呼び径	φ50	φ75	φ81	φ100	φ130	φ150
1条	円／個	4,260	4,700	5,040	8,960	12,880	15,120
2条	円／個	4,590	4,930	5,490	11,980	14,900	21,500
3条	円／個	5,380	6,050	6,830	15,460	18,030	26,320
4条	円／個	6,270	7,280	7,840	18,700	22,400	31,700
6条	円／個	9,180	10,530	11,870	26,660	32,370	38,750
9条	円／個	13,220	15,120	17,020	37,970	—	—

カナレックス®ML（マルチレイヤー）

国土交通省 新技術情報提供システム(NETIS)登録　旧NETIS登録番号：No. KK−060019−V

材料特性

カナレックスMLの材料はJIS K 6922-1に規定するポリエチレン成形材料を主体としたもので形成されております。

ポリエチレン主体とする材料特性値（参考値）

項　目	密度(kg/m³)	引張降伏応力(MPa)	引張破断時呼びひずみ(%)
特性値	942以上	19.6以上	300以上

耐薬品性

薬品名		温度 20℃
硫酸	10%	○
塩酸	10%	○
塩酸	35%	○
硝酸	10%	○
硝酸	95%	△
フッ化水素	75%	○
リン酸	30%	○
ギ酸	40%	○
酢酸	10%	○
氷酢酸		△
苛性ソーダ	50%	○
苛性カリ	10%	○

薬品名		温度 20℃
炭酸ソーダ		○
塩化カルシウム		○
メチルアルコール		○
アンモニア		○
過酸化水素	30%	○
ガソリン		△
アセトン		△
アニリン		○
四塩化炭素		×
グリセリン		○
ベンゼン		×

○… 使用可能　△… やや劣るが注意すれば使用可能　×… 使用不可

（文献による）

各種試験

圧縮強度

変形率3.5%以下
JIS C3653附属書3に準拠

難燃性

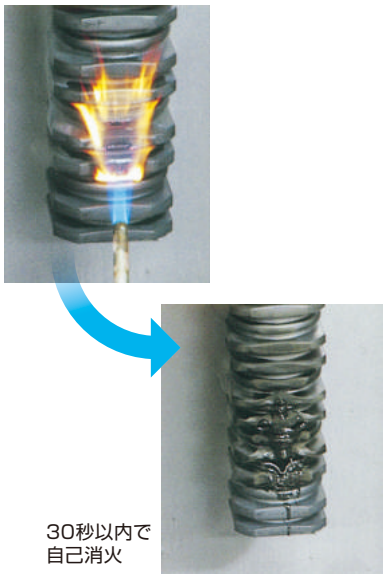

30秒以内で
自己消火

継手水密性

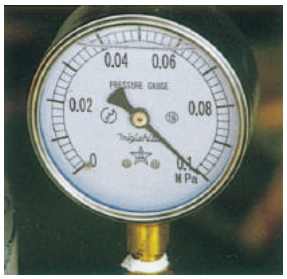

外水圧試験
0.1MPaで
30分間漏水なし

付 属 品

差口アダプター

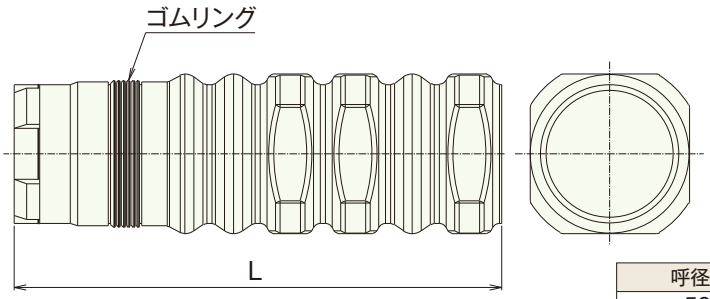

呼径	L(mm)
50	195
75	
81	
100	383
130	
150	

オス・オスアダプター

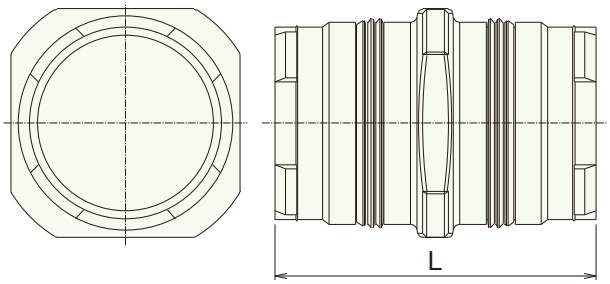

呼径	L(mm)
50	144
75	145
81	147
100	285
130	285
150	285

異種管アダプター（カナレックス×KLML）

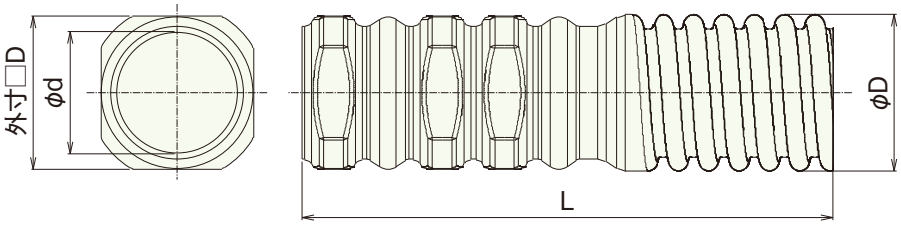

呼径	L(mm)	φD(mm)	φd(mm)	外寸□D(mm)
50	261	66	51	72
75	281	103	76	99
81	281	103	81	105
100	432	128	100	125
130	437	162	130	162
150	473	194	150	184

付属品

新中間継手

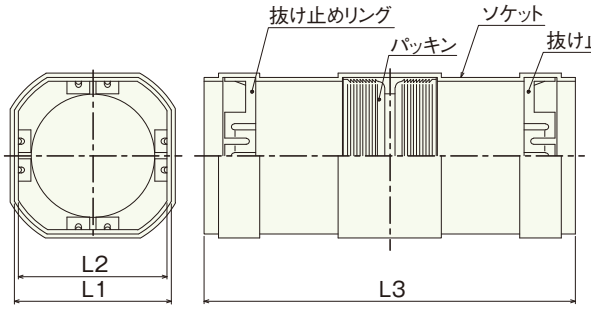

呼径	L1(mm)	L2(mm)	L3(mm)
50	76	72	180
75	103	99	
81	109	105	
100	129	125	340
130	166	162	
150	188	184	

ショートベルマウス

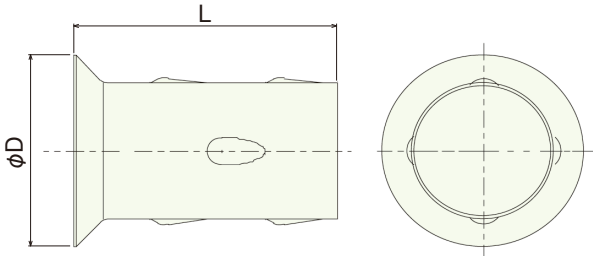

呼径	L(mm)	φD(mm)
50	91	70
75	93	97
81	93	103
100	174	122
130	178	159
150	179	180

ロングベルマウス（200mmタイプ）

※350mmタイプもあります。

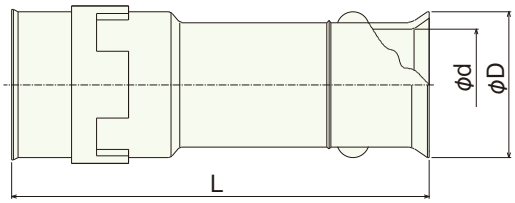

呼径	L(mm)	φD(mm)	φd(mm)
50	200	67	51
75		94	76
81		100	81
100		121	100
130		159	130
150		179	150

予備管フタ

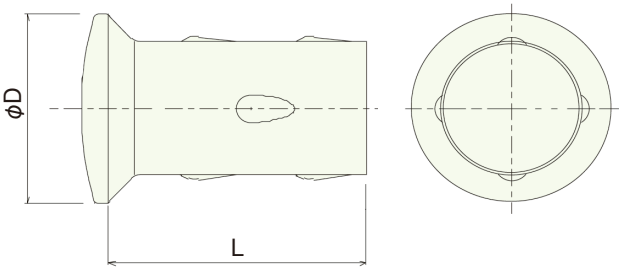

呼径	L(mm)	φD(mm)
50	91	70
75	93	97
81	93	103
100	174	122
130	178	159
150	179	180

MLベルマウスブロック

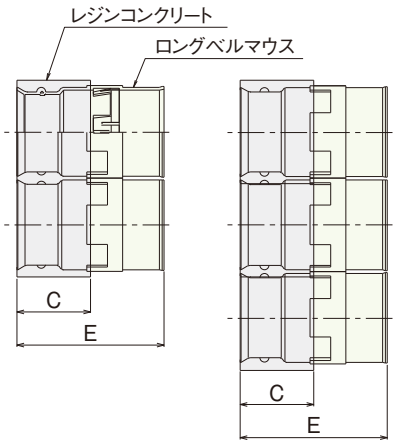

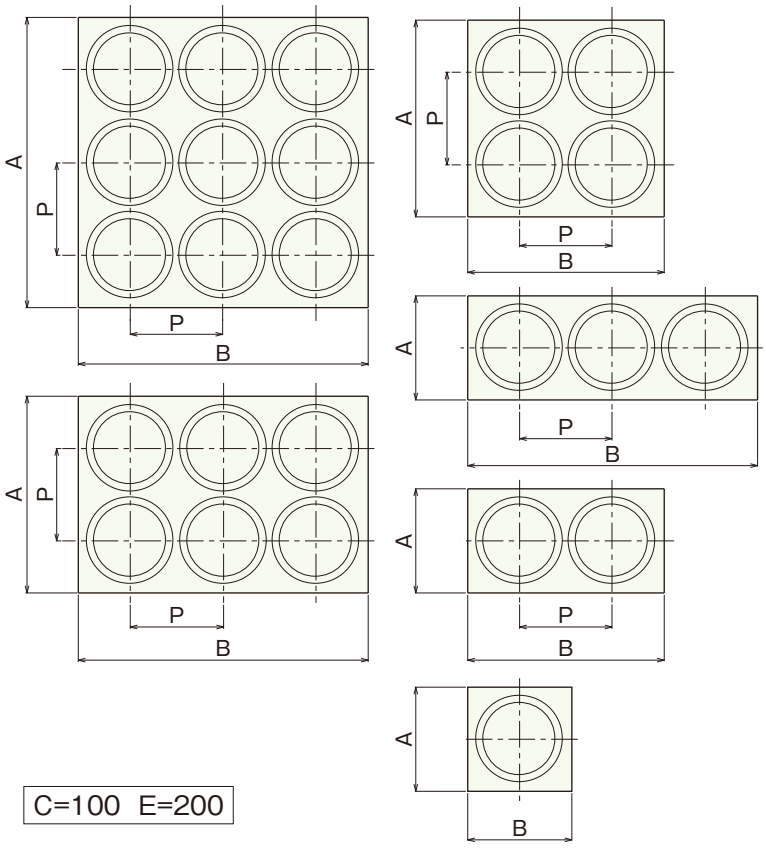

C=100　E=200

呼径	条数	A(mm)	B(mm)	P(mm)
50	1	89	89	–
	2		163	72
	3		236	
	4	163	163	
	6		236	
	9	236		
75	1	115	115	–
	2		216	99
	3		317	
	4	216	216	
	6		317	
	9	317		
81	1	121	121	–
	2		227	105
	3		333	
	4	227	227	
	6		333	
	9	333		

呼径	条数	A(mm)	B(mm)	P(mm)
100	1	141	141	–
	2		267	126
	3		393	
	4	267	267	
	6		393	
	9	393		
130	1	179	179	–
	2		341	162
	3		503	
	4	341	341	
	6		503	
150	1	193	193	–
	2		379	184
	3		565	
	4	379	379	
	6		565	

施工方法　管内に土砂が入らないよう施工して下さい

●定尺管の接続

①差口のゴムリングが所定の位置に付いていることを確認して下さい。
②カナレックスML受口側の内面、及び差口のゴムリングの全周に滑剤を塗布します。
③ゴムリングに泥等が付かないように注意してカナレックスML差口を真直ぐに受口側へ“カチッ”と音がするまで差し込み、引っ張っても抜けないことを確認して下さい。

図−1

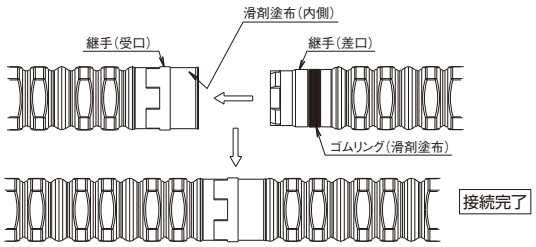

●管の長さ調整と接続

両端のハンドホールから順番に接続していき、定尺のままで接続出来ない時の接続方法を説明します。(図−2)
そのため、ハンドホールに繋ぐカナレックスMLは定尺品又は定尺品の両端の差口・受口部の何れか又は両方を切り落としたものとしてください。

図−2

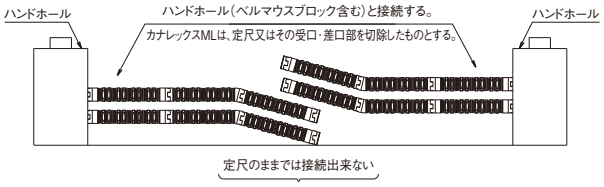

カナレックスML（差口・受口以外の部分）の角山と角山同士の接続を基本とします。
そのため、図−3で示した部分を切断します。
切断位置は谷部のほぼ中央部を真直ぐに切断して下さい。

図−3

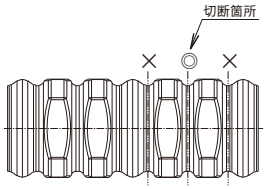

接続する際、図−4のように管の長さが足りないと接続できません。(管の長さが足りない時に、無理に管を引っ張って継手を接続すると、継手部に無理な力がかかり管に悪影響を与えます。)

図−4

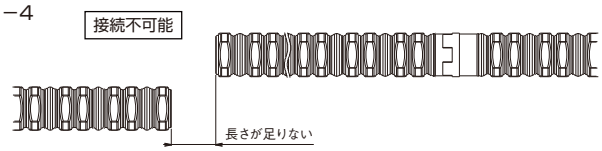

従って、図−5のように角山部が1ピッチ位余るようにカナレックスMLを切断して下さい。

図−5

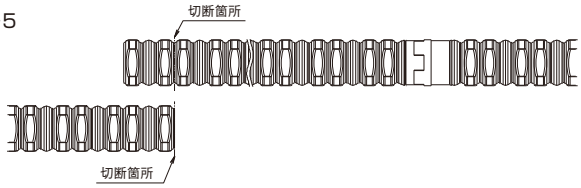

●カナレックスML管の接続

1) 新中間継手の接続

①管の切断箇所を確認し、管端を突き合せます。
②カナレックスMLに付着した水・泥等をウエスで良く拭き取ります。
③新中間継手に抜け止めリング（両端）・止水ゴムパッキン（中央）が所定の位置に付いていることを確認して下さい。
④カナレックスML本体の切断部（止水ゴムパッキンに接触する部分及び中間継手内部の止水ゴムパッキン）に滑剤を塗布します。(図−6)
⑤カナレックスML本体に泥等が付かないように注意して、新中間継手を真直ぐに“カチッ”と音がするまで差し込み、引っ張っても抜けないことを確認して下さい。

図−6

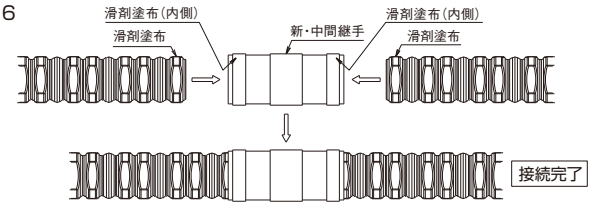

2) アダプター（受口・差口）の接続

①差口・受口アダプターとカナレックスMLを前記の中間継手で接続します。
②カナレックスML受口側の内面、及び差口のゴムリングの全周に滑剤を塗布します。
③カナレックスMLの管継手差口・受口を真直ぐに“カチッ”と音がするまで差し込み、引っ張っても抜けないことを確認して下さい。　(図−7)

図−7

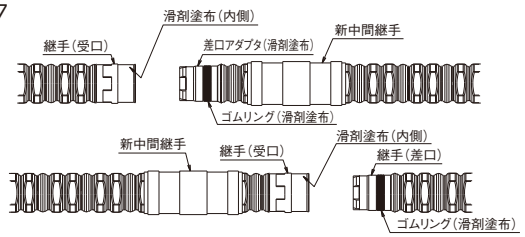

施 工 方 法

3) ベルマウスブロックとの接続

①ベルマウスブロックと接続するカナレックスML は、5m定尺管または5m定尺管から受口部端を切り落としたものを使用します。
(短尺品や差口アダプターをベルマウスブロックと接続しないでください)
管長の調整は、ベルマウスブロックと接続した5m定尺管または5m定尺管から受口部端を切り落としたものの次の管以降で行ってください。
②カナレックスML 5m定尺管または5m定尺管から受口部端を切り落としたものの管継手差口のゴムリング、及びベルマウスブロックのロングベルマウスの内面に滑剤（推奨滑剤は弊社営業にお問合せください）を塗布します。
③カナレックスML管継手差口をロングベルマウスへ真直ぐに“カチッ”と音がするまで差し込み、引っ張っても抜けないことを確認して下さい。
④カナレックスMLのベルマウスブロック側端側を、角山管端部＋新中間継手＋角山端部（図－8上）
　差口+受口（図－8中）
　角山管端部+新中間継手+差口アダプター+受口（図－8下）
等の組み合わせで接続します。

ベルマウスブロックに接続の際は必ず5m定尺品を御使用下さい。
(または5m定尺管から受口部端を切り落としたものを御使用下さい)

4) カナレックス管との接続

①異種管継手（カナレックス×KLML）を前記の中間継手でカナレックスMLと接続します。
（図－9）
②カナレックスにカナレックスの直線接続材料もしくは直管継手N型を装着し、取付け手順に従い、異種管継手（カナレックス×KLML）と接続します。
（図－9-A）

5) NEWカナレックス管との接続

①NEWカナレックスの場合はNEWカナレックスにNEWカナレックス従来管継手S型を差込み（ソケットタイプの為ワンタッチ接続が可能）異種管継手（カナレックス×KLML）と接続します。
（図－9-B）

●ハンドホールとの接続

1) 後付け施工

①ベルマウスブロックを使用する時の施工方法

1. 準備するもの
　i）木製定規（長さ適宜）
　ii）クリップ（木製定規仮固定用）→
　　#8番線（φ4.0mm）程度をコの字に加工
　iii）無収縮タイプ補修材（レジメント30M推奨）
　iv）クサビ（幅30mm 高さ30mm
　　長さ 50mm）
　v）エポキシ樹脂ボンド（パテタイプ）

図－8

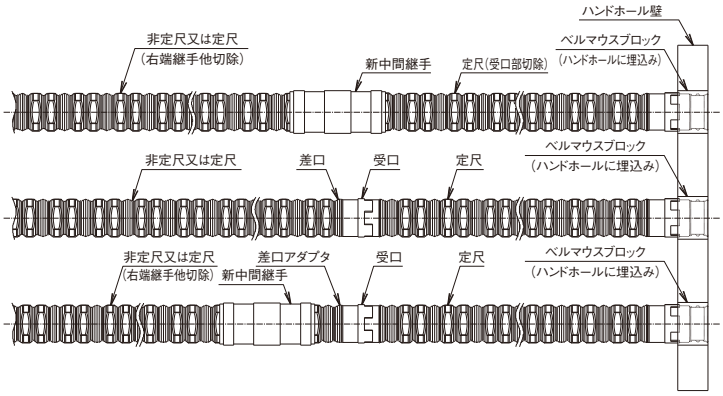

ベルマウスブロックに接続の際は必ず 5m 定尺品を御使用下さい。
（または 5m 定尺管から受口部端を切り落としたものを御使用下さい。）

図－9

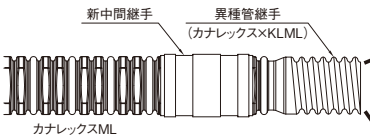

図－9-A

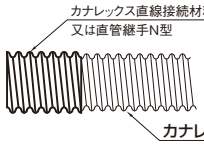

図－9-B

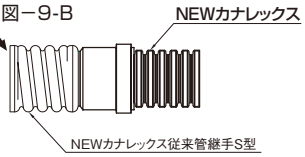

施 工 方 法

2. 取付け手順

(1) 壁面削孔

●ベルマウスブロックを取付ける壁面に箱抜き加工をします。
●箱抜き加工の離隔距離は、10mmを標準とします。

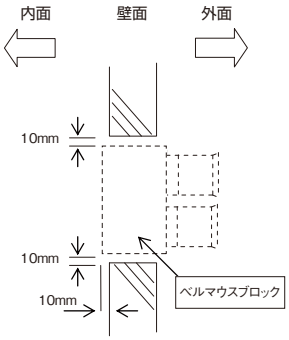

(2) 前準備

●箱抜き開口部の下部に木製定規を仮止めします。
その際、クリップを使用して仮止めすると容易に固定出来ます。なお、補修材の下がり分を考慮して5mm程度高めに設定します。
●木製定規を基準にして補修材（レジメントM30等）を盛付けます。その際、補修材は硬めに混練した方が、レベル出しが容易になり作業効率があがります。

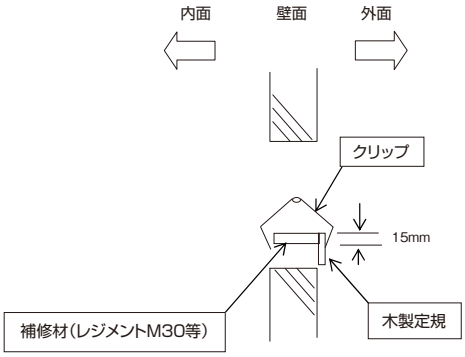

(3) ベルマウスブロックの取付

●くさび等でベルマウスブロックを仮固定します。
その際、ロングベルマウスのレベル取り（転び及び出面等を調整）を行います。
●10〜15分程度で補修材が半硬化したならば、仮固定したクサビを取り外します。

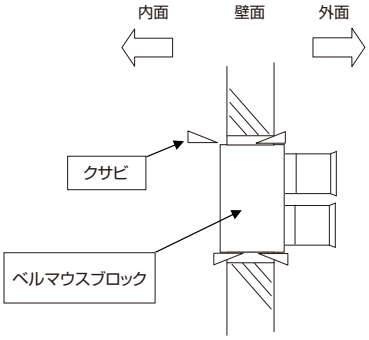

(4) ベルマウスブロックのシール（止水処理）

●エポキシボンドをベルブロック内外面にパテ塗りします。
その際、壁面内側にボンドが飛び出ないように注意します。
●又、ベルマウス部にボンドが付着しない様注意します。

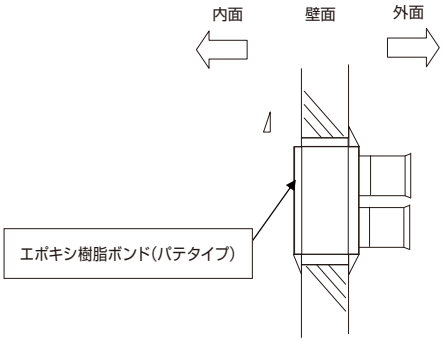

(5) 養 生

●壁面へのベルマウスブロック取り付けが完了したならば、エポキシボンドが完全硬化するまで24時間（約1日間）静置にて自然養生を行います。

(6) 接 続

●ロングベルマウスの内面及び差口ゴムリングの全周に滑剤を塗布します。
●ゴムリングに泥等が付かないように注意してカナレックスML差口をロングベルマウスへ真直ぐに“カチッ”と音がするまで差し込み、引っ張っても抜けないことを確認して下さい。

施 工 方 法

①カナレックスＭＬを直接ハンドホールに接続する時の施工方法

1. 準備するもの
　ⅰ）渡り木、板材
　ⅱ）型枠
　ⅲ）コンクリート
　ⅳ）ロープ

2. 施工手順
①多条のカナレックスＭＬをロープで縛り、必要な束を作ります。
②上記束ねた外形寸法より一回り大きな掘削孔をハンドホールに開けます。
③ハンドホールの内側に板材等を固定し、上記の束ねたカナレックスＭＬを外側より掘削孔から板材に当たるまで挿入します。
④ハンドホールの外側に型枠を取付け固定します。(図-10)
⑤型枠の中にコンクリートを打設し、バイブ等の振動を与え、まんべんなく流し込みを行います。
⑥コンクリートが完全に固まってから、型枠や板材を取り除きます。

⑦内側よりショートベルマウスや予備管フタを取付けます。（図-11）

2) ベルマウスブロックの現場打込み取付け
1. 施工手順
①ベースコンクリート打ち
管路が規定の高さになるようにベースコンクリートを打ちます。
②ベルマウスブロックの設置
　ⅰ）所定の位置・配列になるようベルマウスブッロクを設置し、ズレ防止の為接着剤（エポキシ樹脂ボンド）等で仮止めを行います。（図−12）
　ⅱ）コンクリートが付着しないようにベルマウスにテープ等でシールして下さい。
　ⅲ）型枠をベルマウスブロックにあてがい、固定します。
　ⅳ）ベルマウスの挿入側に当て板をあてがい、型枠とセパレーター等で固定します。

③コンクリートの打設　（図−13）
　ⅰ）コンクリートを型枠へ打設します。
　　その際、棒バイブレータがベルマウスブロックに当たらないよう注意して下さい。

図−10

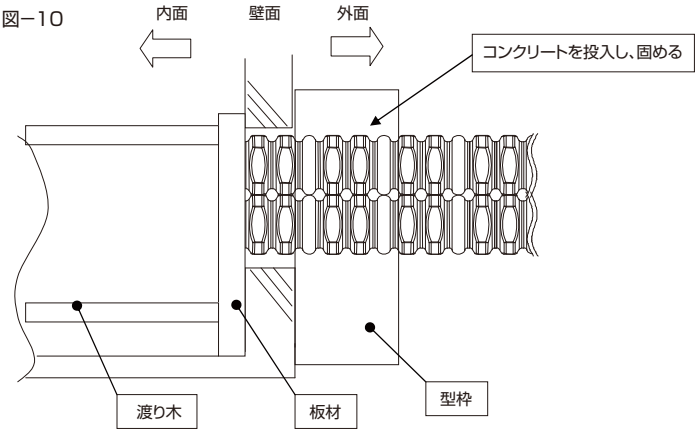

図−11

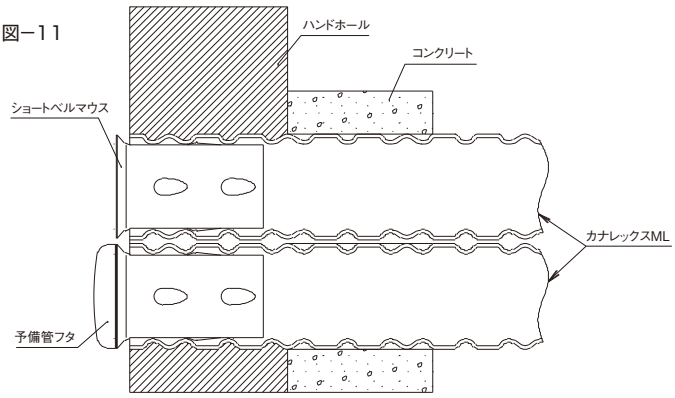

図−12

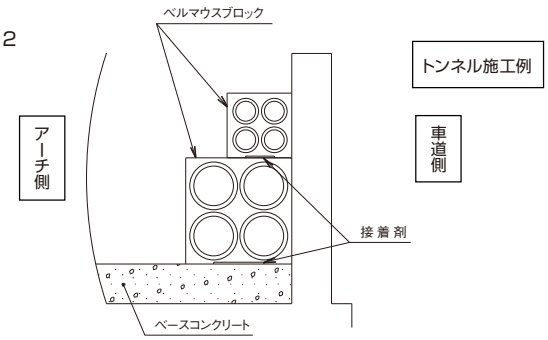

図−13

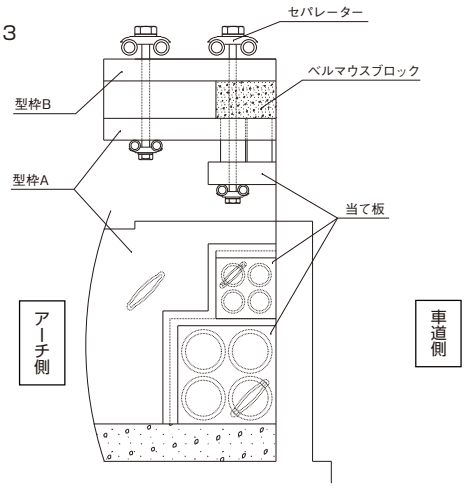

波付硬質合成樹脂管（FEP）

NEWカナレックス®

JIS C3653 管路式電線路の管（附属書1、波付硬質合成樹脂管適合品）

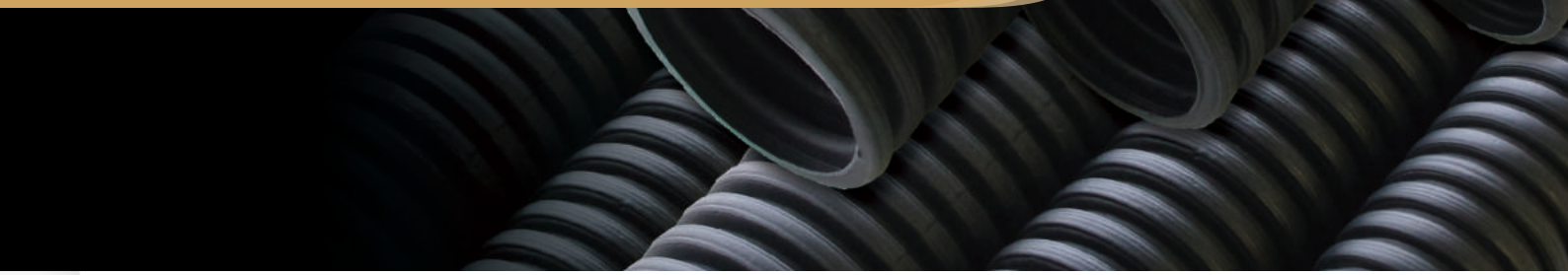

特　長

波付硬質合成樹脂管（FEP）NEWカナレックスは、肉厚に変化を持たせた独自の構造で、従来管に比べて偏平、耐荷重強度を高めた地中電線管路です。「曲げやすさ」「作業性の良さ」「経済性」を兼ね備え、ユーザーの大きな好評を得ています。

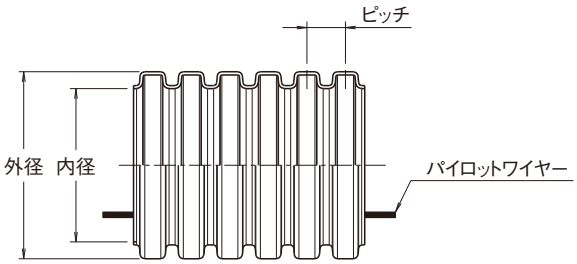

1. 曲げ癖が付きにくい！
2. ワンタッチ接続で接続時間が約1/2に！
3. 可とう性があり作業性が良い！
4. カットが容易に！
5. 独自ハンドホール継手で取付時間が約1/2に！
6. 外水圧0.05MPa 10分間漏水なしの水密性！

標準寸法

サイズ	品　番	呼　称	内径(mm)	外径(mm)	ピッチ(mm)	定尺(m)	参考梱包寸法 外径×幅(mm)
φ30	KLX-030	NEWカナレックス φ30	30	37	8	300	1200× 700
φ40	KLX-040	NEWカナレックス φ40	40	50	9	200	1500× 500
φ50	KLX-050	NEWカナレックス φ50	50	61	13	200	1600× 600
φ65	KLX-065	NEWカナレックス φ65	65	80	15	100	1600× 600
φ80	KLX-080	NEWカナレックス φ80	80	100	17	100	2000× 600
φ100	KLX-100	NEWカナレックス φ100	100	123	17	100	2000× 600
φ125	KLX-125	NEWカナレックス φ125	125	158	26	50	2000× 800
φ150	KLX-150	NEWカナレックス φ150	150	195	33	50	2100× 800
φ200	KLX-200	NEWカナレックス φ200	200	260	44	30	2300× 800

※規格・仕様については、商品改良の為予告なしに変更する場合があります。
(注-1)お求めいただくNEWカナレックスの呼び径は中に納めるケーブルの仕上り外径の1.5倍以上の内径のものを選択ください。

価格表

■NEWカナレックス本体および附属部品価格表

		品番	呼び径 最大定尺	φ30 (300m)	φ40 (200m)	φ50 (200m)	φ65 (100m)	φ80 (100m)	φ100 (100m)	φ125 (50m)	φ150 (50m)	φ200 (30m)
本体	定尺価格	KLX-□□□	円/m	700	770	920	1,110	1,450	1,990	3,070	3,910	5,370
	乱尺価格		円/m	750	820	980	1,190	1,560	2,140	3,300	4,200	5,770
附属部品	SKLX 直管継手S型 ソケットタイプ φ□□□	KJS-□□□	円/組	2,240	2,450	2,690	2,860	3,010	4,030	6,920	8,130	11,220
	SKLX 直管継手N型 ボルト締め φ□□□	KJN-□□□	円/組	2,240	2,450	2,690	2,860	3,010	4,030			
	SKLX 従来管継手S型 ソケットタイプ φ□□□	KSK-□□□	円/組	2,240	2,450	2,690	2,860	3,010	4,030	6,920	8,130	11,220
	SKLX 他社管継手S型 ソケットタイプ φ□□□	KSF-□□□	円/組	2,240	2,450	2,690	2,860	3,010	4,030	6,920	8,130	11,220
	SKLX 鉄製半割継手 φ□□□	KJH-□□□	円/組							8,070	9,990	15,980
	SKLX ベルマウス φ□□□	KBM-□□□	円/個	860	900	910	1,000	1,070	1,510	2,160	2,570	3,390
	SKLX 異種管接続材料 塩ビタイプ φ□□□	KCV-□□□	円/組	8,190	9,460	9,950	12,680	13,360	20,480	26,720	32,670	42,900
	SKLX 異種管継手N型 バンド締めφ □□□	KCN-□□□	円/組	9,830	11,350	11,930	15,210	16,030	24,570	32,060	39,200	
	SKLX 予備管蓋 φ□□□	KYB-□□□	円/個	1,180	1,300	1,390	1,660	1,850	2,090	2,630	3,200	4,780
	SKLX 管口防水材料 φ□□□	KKB-□□□	円/組	7,220	7,350	7,470	8,070	8,660	12,170	13,950	18,010	29,940
	SKLX クランプセットφ □□□	KCL-□□□	円/組							41,120	48,590	81,950
	SKLX ボックスコネクタS型 ソケットタイプ φ□□□	KBS-□□□	円/組	6,030	6,420	6,810	8,930	11,040	17,260			

(注-1)この価格には消費税は含まれておりません。
(注-2)沖縄・離島は海上運賃+島内運賃別途見積となります。

附 属 品

KJS直管継手S型 ソケットタイプ

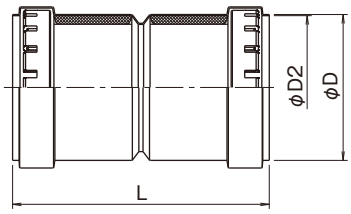

品番: KJS-□□□　（例）φ30の場合 KJS-030

サイズ	φD（mm）	φD2（mm）	L（mm）
φ30	42	38	80
φ40	57	54	95
φ50	67	64	120
φ65	87	84	148
φ80	108	105	159
φ100	131	128	156
φ125	167	163	244
φ150	204	200	303
φ200	269	263	393

取付手順

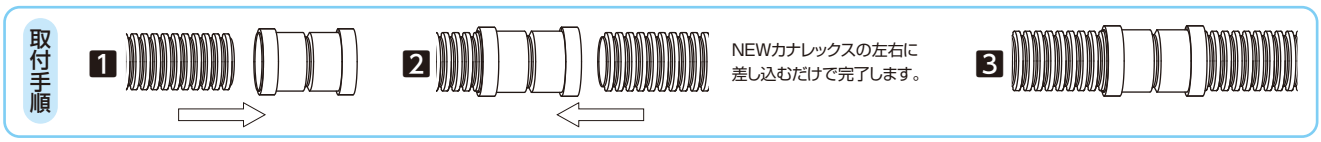

KSK従来管継手S型 ソケットタイプ

同梱部材／シーリングテープ
水密保護テープ
ビニールテープ

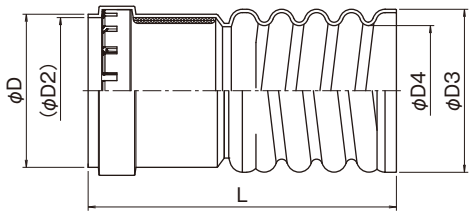

品番: KSK-□□□　（例）φ30の場合 KSK-030

サイズ	φD（mm）	φD2（mm）	φD3（mm）	φD4（mm）	L（mm）
φ30	42	38	46	37	115
φ40	57	54	62	49	130
φ50	67	64	71	59	135
φ65	87	84	94	76	175
φ80	108	105	110	93	180
φ100	131	128	138	117	205
φ125	167	163	178	148	285
φ150	204	200	206	172	345
φ200	269	263	227	227	410

取付手順

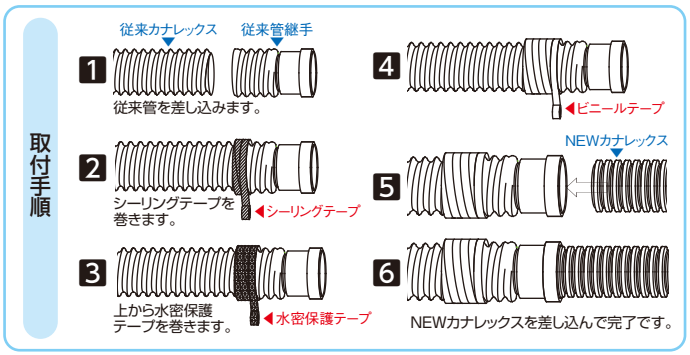

KJN直管継手N型 ボルト締め

受注生産品　**詳細は弊社営業に確認下さい。**

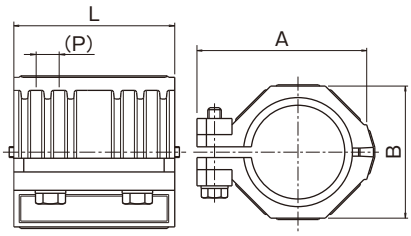

品番: KJN-□□□　（例）φ30の場合 KJN-030

サイズ	A（mm）	B（mm）	P（mm）	L（mm）	使用ボルト
φ30	81.5	53.5	7.5	64	M8
φ40	93.5	65.5	9.4	87	
φ50	102	74	12.6	100	
φ65	126	98	15.1	106	M10
φ80	142	114	16.5	126	
φ100	168	140	16.5	162	

附 属 品

KBMベルマウス

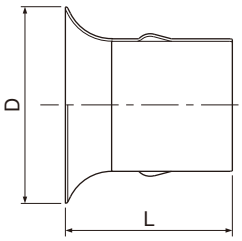

品番: KBM-□□□　　(例)φ30の場合 KBM-030

項目＼サイズ	30	40	50	65	80	100	125	150	200
D(mm)	54	68	74	102	118	142	184	210	270
L(mm)	39	55	65	81	89	96	140	169	172

KYB予備管蓋

※頭部のA～A´を切断すると
ベルマウスになります。

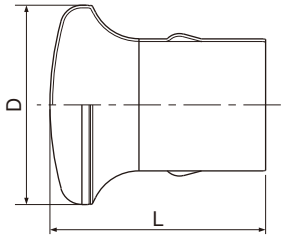

品番: KYB-□□□　　(例)φ30の場合 KYB-030

項目＼サイズ	30	40	50	65	80	100	125	150	200
D(mm)	54	68	74	102	118	142	184	210	270
L(mm)	53	70	80	100	110	120	170	200	215

KBSボックスコネクタS型 ソケットタイプ

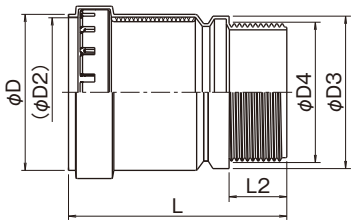

品番: KBS-□□□　　(例)φ30の場合 KBS-030

呼称	L (mm)	L2 (mm)	φD (mm)	φD2 (mm)	φD3 (mm)	φD4 (mm)	壁面の孔径(mm)(呼び径)
φ30	75	20	42	38	50	41	約42.7(※36)
φ40	88	25	57	54	66	59	約60.4(※54)
φ50	96	25	67	64	66	59	約60.4(※54)
φ65	113	28	87	87	84	75	約76.0(※70)
φ80	120	28	108	108	104	87	約88.7(※82)
φ100	130	35	131	128	128	112	約115.4(※104)

KCLクランプセット 難燃・非難燃共通

受注生産品　**詳細は弊社営業に確認下さい。**

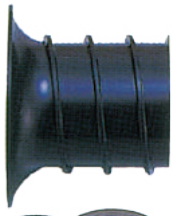

ベルマウス

アルミクランプ

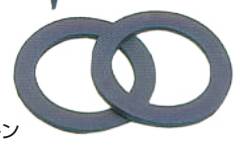

ゴムパッキン

従来管継手

品番: KCL-□□□　　(例)φ125の場合 KCL-125

NEWカナレックスのサイズ(mm)	壁面の孔径(mm)
φ125	約170
φ150	約200
φ200	約270

KSF他社管継手S型 ソケットタイプ

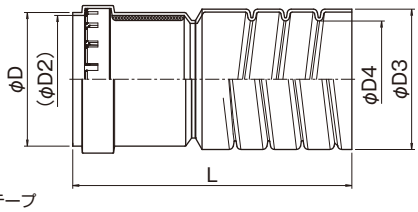

同梱部材／シーリングテープ
水密保護テープ
ビニールテープ

取付手順 ※従来管継手と同じになります。

品番: KSF-□□□　　(例)φ30の場合 KSF-030

サイズ	φD(mm)	φD2(mm)	φD3(mm)	φD4(mm)	L(mm)
φ30	42	38	45	38	115
φ40	57	54	59	49	130
φ50	67	64	71	59	135
φ65	87	84	92	77	175
φ80	108	105	109	92	180
φ100	131	128	139	115	205
φ125	167	163	169	139	285
φ150	204	200	198	166	345
φ200	269	263	262	228	410

附 属 品

KKB管口防水材料 難燃・非難燃共通

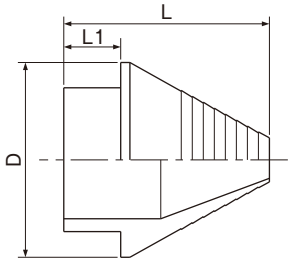

同梱部材

水密保護テープ

ビニールテープ

ネオシールコンパウンド
（サイズによりシーリングテープ）

品番: KKB-□□□　（例）φ30の場合 KKB-030

サイズ	φD（mm）	L（mm）	L1（mm）
φ30	44	51	16
φ40	58	70	20
φ50	72	75	20
φ65	91	91	22
φ80	106	112	31
φ100	131	151	40
φ125	170	169	54
φ150	200	202	62
φ200	264	233	60

KCN異種管継手N型 バンド締め

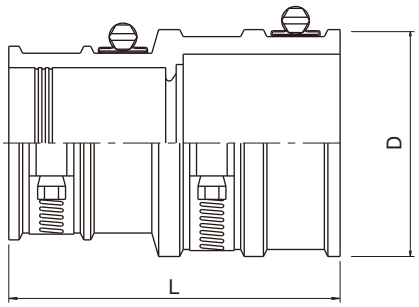

品番: KCN-□□□　（例）φ30の場合 KCN-030

項目＼サイズ	KCN30-□型	KCN40-□型	KCN50-□型	KCN65-□型	KCN80-□型	KCN100-□型	KCN125-□型	KCN150-□型
D（mm）	50	65	77	100	117	143	178	211
L（mm）	85	95	105	115	130	170	225	250

KCV異種管接続材料 塩ビタイプ 難燃・非難燃共通 受注生産品 詳細は弊社営業に確認下さい。

品番: KCV-□□□

同梱部材

水密保護テープ

ビニールテープ

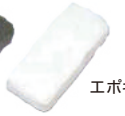
エポキシパテ

KCN異種管継手N型／KCV異種管接続材料 塩ビタイプ
上記の異種管関連商品につきましては、48ページの異種管接続組合せ表をご参考ください。

附 属 品

異種管接続組合せ表

カナレックス NEW	呼称 ( )内異種側内径(単位mm) KCN 異種管継手N型	KCV 異種管接着材料	相手方異種管呼称( )内は外径(mm) ガス管(鋼管)(GP)	電線管 (厚鋼)	電線管 (薄鋼)	塩ビ管 (VP)	塩ビ管 (VE)	※2 防水鋳鉄管(防)	※2 ポリコン管(ポリコン)	PF管	CD管
φ30	KCN301(34.5)		25(34)	28(33.3)	31(31.8)	25(32)	28(34)				28(34.0)
		KCV301(38.5)				30(38)※1					
	KCN302(48.5)					40(48)	42(48)				
	KCN303(27.5)		20(27.2)	22(26.5)	25(25.4)	20(26)	22(26)				22(27.5)
	KCN304(43.5)		36(41.9)	36(41.9)		35(42)	36(42)				
		KCV304(44.0)			39(38.1)						
	KCN305(31.5)									22(30.5)	
	KCN306(37.5)									28(36.5)	
φ40	KCN401(43.2)		32(42.7)	36(41.9)		35(42)	36(42)				
	KCN401S(39.2)				39(38.1)						
	KCN402(49.0)		40(48.6)	42(47.8)		40(48)	42(48)				
		KCV402(52.0)			51(50.8)						
		KCV403(62.0)	50(60.5)	54(59.6)		50(60)	54(60)				
		KCV404(38.5)	25(34)	28(33.3)	31(31.8)	25(32)	28(34)				
φ50	KCN501(60.8)		50(60.5)	54(59.6)		50(60)	54(60)				
	KCN502(51.1)				51(50.8)						
	KCN503(49.0)		40(48.6)	42(47.8)		40(48)	42(48)				
	KCN504(43.2)		32(42.7)	36(41.9)			36(42)				
		KCV504(44.0)			39(38.1)	30(38)					
		KCV505(35.0)	25(34.0)	28(33.3)	31(31.8)	25(32)	28(34)				
		KCV506(69.0)			63(63.5)						
φ65	KCN651(60.8)		50(60.5)	54(59.6)		50(60)	54(60)				
	KCN652(76.5)		65(76.3)	70(75.2)	75(76.2)	65(76)	70(76)				
		KCV653(92.0)	80(89.1)	82(87.9)		75(89)					
	KCN654(64.0)				63(63.5)						
φ80	KCN801(89.5)		80(89.1)	82(87.9)		75(89)	82(89)				
	KCN802(76.5)		65(76.3)	70(75.2)	75(76.2)	65(76)	70(76)				
		KCV803(106.0)	90(101.6)	92(101.6)				75(99)			
φ100	KCN1001(115.0)		100(114.3)	104(113.4)		100(114)					
		KCV1002(131)						100(124)	100(120)		
		KCV1003(165)				150(165)		130(154)			
	KCN1005(89.5)		80(89.1)	82(87.9)		75(89)	82(89)				
	KCN1006(102.0)		90(101.6)	92(101.6)							
φ125	KCN1251(141.0)		125(139.8)			125(140)					
		KCV1251(150)							125(145)		
	KCN1252(116.0)			104(113.4)							
		KCV1252(165)				150(165)		130(154)			
		KCV1253(185)						150(174)	150(174)		
φ150	KCN1501(166.0)		150(165.2)			150(165)					
		KCV1502(185)						150(174)	150(174)		
		KCV1503(215)									
		KCV1504(198)									
φ200		KCV2001(220)	200(216.3)			200(216)					
		KCV2002(240)						200(224)	200(230)		
		KCV2003(260)	225(241.6)								

上記の見方
※1 従来タイプについては、施工の際に塩ビ管側に市販の塩ビ管用接着剤を使用してください。
※2 呼称呼径が同じものでも実寸法が異なるものがあるので、受注時に得意先へ確認してください。
(注1) VD50用としてN65−4(64.0)、VD65用としてN65−5(80.0)もございます。

難燃性波付硬質合成樹脂管（FEP）

難燃NEWカナレックス®

JIS C3653 管路式電線路の管（附属書1、波付硬質合成樹脂管適合品）

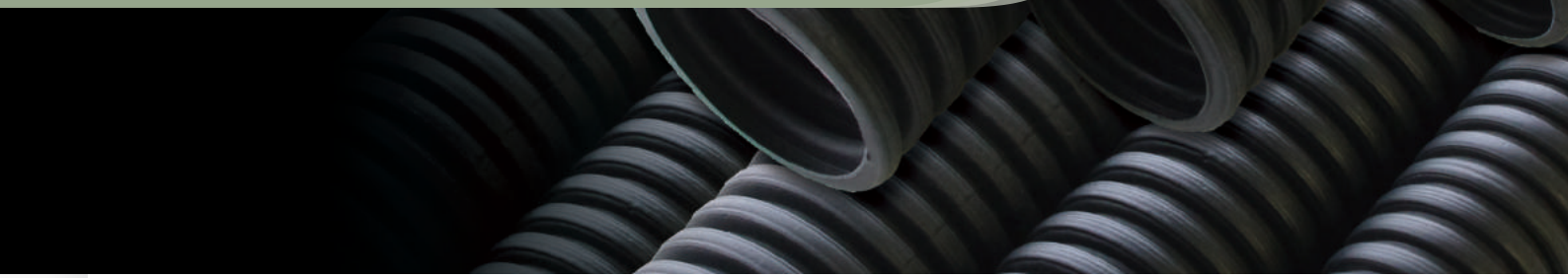

特　長

難燃性波付硬質合成樹脂管（FEP）難燃NEWカナレックスは、地中電線管カナレックスの難燃タイプです。
キャブシステム、工場、発電所など難燃化が求められる現場に、優れた信頼性で応えます。

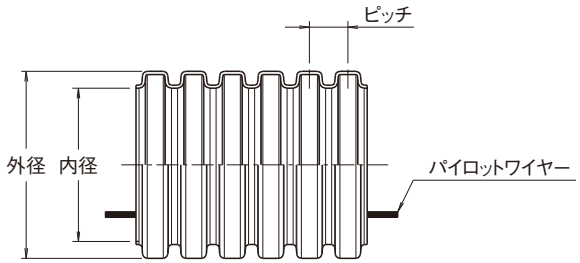

1. 優れた難燃性
2. 自消性があるので、離隔距離が不要
3. 可とう性があり作業性が良い！

標準寸法

サイズ	品　番	呼　称	内径(mm)	外径(mm)	ピッチ(mm)	定尺(m)	参考梱包寸法 外径×幅(mm)
φ30	NKLX-030	難燃NEWカナレックス φ30	30	37	8	300	1200× 700
φ40	NKLX-040	難燃NEWカナレックス φ40	40	50	9	200	1500× 500
φ50	NKLX-050	難燃NEWカナレックス φ50	50	61	13	200	1600× 600
φ65	NKLX-065	難燃NEWカナレックス φ65	65	80	15	100	1600× 600
φ80	NKLX-080	難燃NEWカナレックス φ80	80	100	17	100	2000× 600
φ100	NKLX-100	難燃NEWカナレックス φ100	100	123	17	100	2000× 600
φ125	NKLX-125	難燃NEWカナレックス φ125	125	158	26	50	2000× 800
φ150	NKLX-150	難燃NEWカナレックス φ150	150	195	33	50	2100× 800
φ200	NKLX-200	難燃NEWカナレックス φ200	200	260	44	30	2300× 800

※規格・仕様については、商品改良の為予告なしに変更する場合があります。
(注-1)お求めいただくNEWカナレックスの呼び径は中に納めるケーブルの仕上り外径の1.5倍以上の内径のものを選択ください。

価格表

■難燃NEWカナレックスおよび附属品価格表

		品番	呼び径 最大定尺	φ30 (300m)	φ40 (200m)	φ50 (200m)	φ65 (100m)	φ80 (100m)	φ100 (100m)	φ125 (50m)	φ150 (50m)	φ200 (30m)
本体	定尺価格	NKLX-□□□	円/m	850	920	1,080	1,340	1,740	2,380	3,710	4,680	6,440
本体	乱尺価格	NKLX-□□□	円/m	910	990	1,160	1,440	1,870	2,550	3,980	5,030	6,920
附属部品	NKLX 難燃直管継手S型 ソケットタイプ φ□□□	NKJS-□□□	円/組	2,680	2,970	3,240	3,470	3,610	4,810	8,070	9,990	15,980
附属部品	NKLX 難燃直管継手N型 ボルト締め φ□□□	NKJN-□□□	円/組	2,680	2,970	3,240	3,470	3,610	4,810			
附属部品	NKLX 難燃従来管継手S型 ソケットタイプ φ□□□	NKSK-□□□	円/組	2,680	2,970	3,240	3,470	3,610	4,810	8,070	9,990	15,980
附属部品	NKLX 難燃他社管継手S型 ソケットタイプ φ□□□	NKSF-□□□	円/組	2,680	2,970	3,240	3,470	3,610	4,810	8,070	9,990	15,980
附属部品	SKLX 鉄製半割継手	KJH-□□□	円/組							8,070	9,990	15,980
附属部品	NKLX 難燃ベルマウス φ□□□	NKBM-□□□	円/個	1,000	1,050	1,090	1,180	1,500	1,780	2,750	3,550	5,320
附属部品	SKLX 異種管接続材料 塩ビタイプ φ□□□	KCV-□□□	円/組	8,190	9,460	9,950	12,680	13,360	20,480	26,720	32,670	42,900
附属部品	NKLX 難燃異種管継手N型 バンド締め φ□□□	NKCN-□□□	円/組	11,300	13,050	13,720	17,490	18,430	28,260	36,870	45,080	
附属部品	NKLX 難燃予備管蓋 φ□□□	NKYB-□□□	円/個	1,350	1,490	1,600	1,980	2,100	2,500	3,200	3,790	5,800
附属部品	SKLX 管口防水材料 φ□□□	KKB-□□□	円/組	7,220	7,350	7,470	8,070	8,660	12,170	13,950	18,010	29,940
附属部品	SKLX クランプセット φ□□□	KCL-□□□	円/組							41,120	48,590	81,950
附属部品	NKLX 難燃ボックスコネクタ φ□□□	NKBS-□□□	円/組	6,800	7,170	7,640	9,740	12,250	19,110			

(注-1)この価格には消費税は含まれておりません。
(注-2)沖縄・離島は海上運賃+島内運賃別途見積となります。

難燃NEWカナレックス®

JIS C3653 管路式電線路の管（附属書1、波付硬質合成樹脂管適合品）

附属品

NKJS直管継手S型 ソケットタイプ

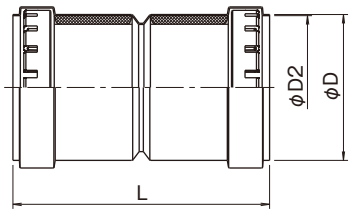

品番: NKJS-□□□　（例）φ30の場合 NKJS-030

サイズ	φD（mm）	φD2（mm）	L（mm）
φ30	42	38	80
φ40	57	54	95
φ50	67	64	120
φ65	87	84	148
φ80	108	105	159
φ100	131	128	156
φ125	167	163	244
φ150	204	200	303
φ200	269	263	393

取付手順

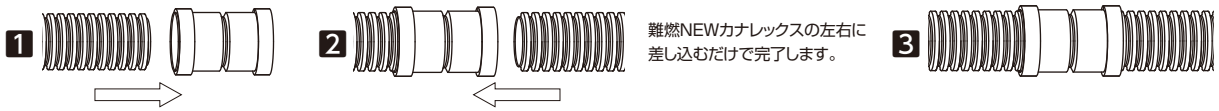

難燃NEWカナレックスの左右に差し込むだけで完了します。

NKSK従来管継手S型 ソケットタイプ

同梱部材／シーリングテープ
水密保護テープ
ビニールテープ

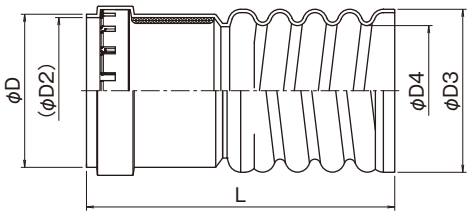

品番: NKSK-□□□　（例）φ30の場合 NKSK-030

サイズ	φD（mm）	φD2（mm）	φD3（mm）	φD4（mm）	L（mm）
φ30	42	38	46	37	115
φ40	57	54	62	49	130
φ50	67	64	71	59	135
φ65	87	84	94	76	175
φ80	108	105	110	93	180
φ100	131	128	138	117	205
φ125	167	163	178	148	285
φ150	204	200	206	172	345
φ200	269	263	270	227	410

取付手順

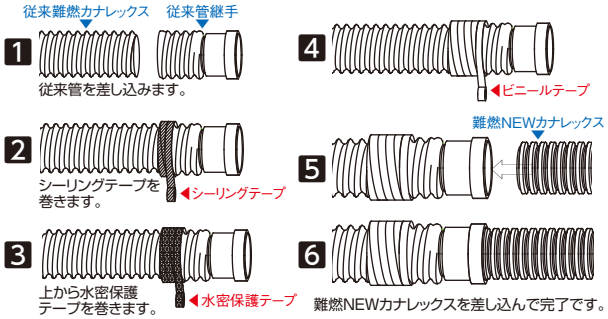

NKJN直管継手N型 ボルト締め　受注生産品　詳細は弊社営業に確認下さい。

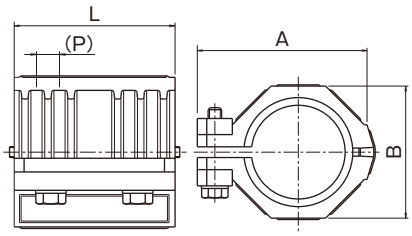

品番: NKJN-□□□　（例）φ30の場合 NKJN-030

サイズ	A（mm）	B（mm）	P（mm）	L（mm）	使用ボルト
φ30	81.5	53.5	7.5	64	M8
φ40	93.5	65.5	9.4	87	
φ50	102	74	12.6	100	
φ65	126	98	15.1	106	M10
φ80	142	114	16.5	126	
φ100	168	140	16.5	162	

附 属 品

NKBMベルマウス

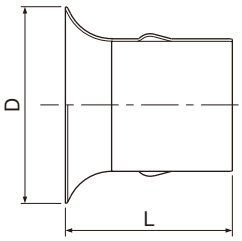

品番: NKBM-□□□　（例）φ30の場合 NKBM-030

項目＼サイズ	30	40	50	65	80	100	125	150	200
D（mm）	54	68	74	102	118	142	184	210	270
L（mm）	39	55	65	81	89	96	140	169	172

NKYB予備管蓋

※頭部のA～A´を切断すると
ベルマウスになります。

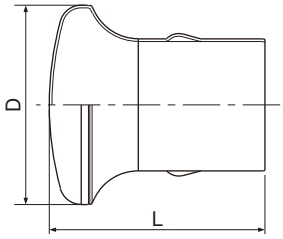

品番: NKYB-□□□　（例）φ30の場合 NKYB-030

項目＼サイズ	30	40	50	65	80	100	125	150	200
D（mm）	54	68	74	102	118	142	184	210	270
L（mm）	53	70	80	100	110	120	170	200	215

NKBSボックスコネクタS型 ソケットタイプ

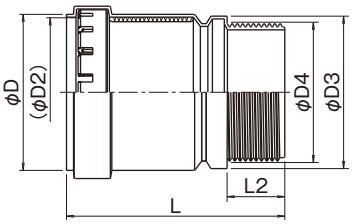

品番: NKBS-□□□　（例）φ30の場合 NKBS-030

呼称	L（mm）	L2（mm）	φD（mm）	φD2（mm）	φD3（mm）	φD4（mm）	壁面の孔径（mm）（呼び径）
φ30	75	20	42	38	50	41	約42.7（※36）
φ40	88	25	57	54	66	59	約60.4（※54）
φ50	96	25	67	64	66	59	約60.4（※54）
φ65	113	28	87	87	84	75	約76.0（※70）
φ80	120	28	108	108	104	87	約88.7（※82）
φ100	130	35	131	128	128	112	約115.4（※104）

KCLクランプセット 難燃・非難燃共通 受注生産品 詳細は弊社営業に確認下さい。

ベルマウス

アルミクランプ

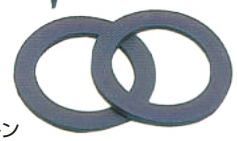

ゴムパッキン

従来管継手

品番: KCL-□□□　（例）φ125の場合 KCL-125

NEWカナレックスのサイズ（mm）	壁面の孔径（mm）
φ125	約170
φ150	約200
φ200	約270

NKSF他社管継手S型 ソケットタイプ

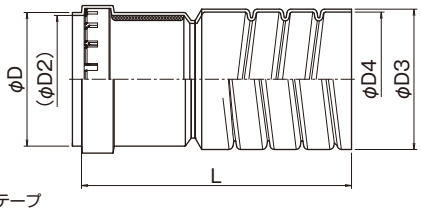

同梱部材／シーリングテープ
水密保護テープ
ビニールテープ

取付手順 ※従来管継手と同じになります。

品番: NKSF-□□□　（例）φ30の場合 NKSF-030

サイズ	φD（mm）	φD2（mm）	φD3（mm）	φD4（mm）	L（mm）
φ30	42	38	45	38	115
φ40	57	54	59	49	130
φ50	67	64	71	59	135
φ65	87	84	92	77	175
φ80	108	105	109	92	180
φ100	131	128	139	115	205
φ125	167	163	169	139	285
φ150	204	200	198	166	345
φ200	269	263	262	228	410

附 属 品

KKB管口防水材料 難燃・非難燃共通

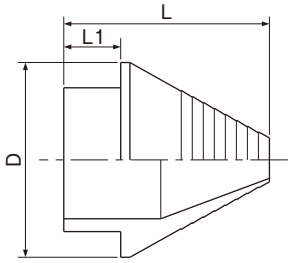

同梱部材

水密保護テープ

ビニールテープ

ネオシールコンパウンド
（サイズによりシーリングテープ）

品番: KKB-□□□　（例）φ30の場合 KKB-030

サイズ	φD（mm）	L（mm）	L1（mm）
φ30	44	51	16
φ40	58	70	20
φ50	72	75	20
φ65	91	91	22
φ80	106	112	31
φ100	131	151	40
φ125	170	169	54
φ150	200	202	62
φ200	264	233	60

NKCN異種管継手N型 バンド締め

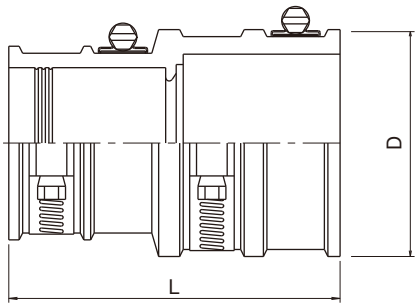

品番: NKCN-□□□　（例）φ30の場合 NKCN-030

項目＼サイズ	NKCN30-□型	NKCN40-□型	NKCN50-□型	NKCN65-□型	NKCN80-□型	NKCN100-□型	NKCN125-□型	NKCN150-□型
D（mm）	50	65	77	100	117	143	178	211
L（mm）	85	95	105	115	130	170	225	250

KCV異種管接続材料 塩ビタイプ 難燃・非難燃共通 受注生産品 詳細は弊社営業に確認下さい。

品番: KCV-□□□

同梱部材

水密保護テープ

ビニールテープ

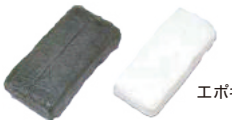
エポキシパテ

NKCN異種管継手N型／KCV異種管接続材料 塩ビタイプ
上記の異種管関連商品につきましては、48ページの異種管接続組合せ表をご参考ください。

NEWカナレックス物性

耐薬品性

薬品名	温度	
	20℃	60℃
硫酸10%	○	○
〃 98%	△	×
塩酸10%	○	○
〃 35%	○	○
硝酸10%	○	○
〃 95%	△	×
沸化水素75%	○	△
リン酸30%	○	○
ギ酸40%	○	○
サク酸10%	○	○
氷サク酸	△	×
苛性ソーダ50%	○	○
苛性カリ10%	○	○
炭酸ソーダ	○	○
塩化カルシウム	○	○
硝酸銀水溶液	○	○
硫酸銀水溶液	○	○
アンモニアガス(乾)	○	○
アンモニア水	○	○
過酸化水素30%	○	○
海水	○	○
ガソリン	○	×
アセトン	△	×
アニリン	○	×
四塩化炭素	×	×
グリセリン	○	○
ベンゼン	×	×
メチルアルコール	○	○
牛乳	○	○
ビール	○	○

○侵されない　△若干侵される　×使用不可

圧縮強度

NEWカナレックスをJIS　C3653（電力用ケーブルの地中埋設の施工方法）、附属書1（波付硬質合成樹脂管）の圧縮強度試験により試験を行った時、外径のたわみ率は、3.5%以下です。

材料特性

NEWカナレックスの材料は、JIS K 6922-1に規定するポリエチレン成形材料を主体としたもので形成されております。

〈ポリエチレン材料特性〉JIS K 6922-1

品質項目	特性	方法
密度 (g/cm³)	0.942以上	JIS K 6922-2
引張降伏応力 (MPa)	19.6以上	JIS K 6922-2
伸び (%)	300以上	JIS K 6922-2
曲げ弾性率 (MPa)	1000以上	JIS K 6922-2
メルトマスローレイト (g/10min)	0.4未満	JIS K 6922-2
ビカット軟化温度 (℃)	115以上	JIS K 6922-2

引張強度

下図はNEWカナレックスの両端に特殊端末加工を施し軸方向に引っ張った時のサイズ別引張力を表しています。
接続部強度も本体と同じく非常に強固です。

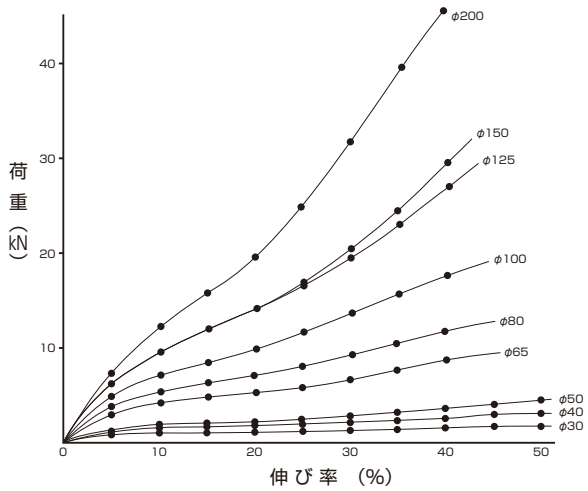

波付硬質合成樹脂管（FEP）

カナレックス®

JIS C3653 管路式電線路の管（附属書1、波付硬質合成樹脂管適合品）

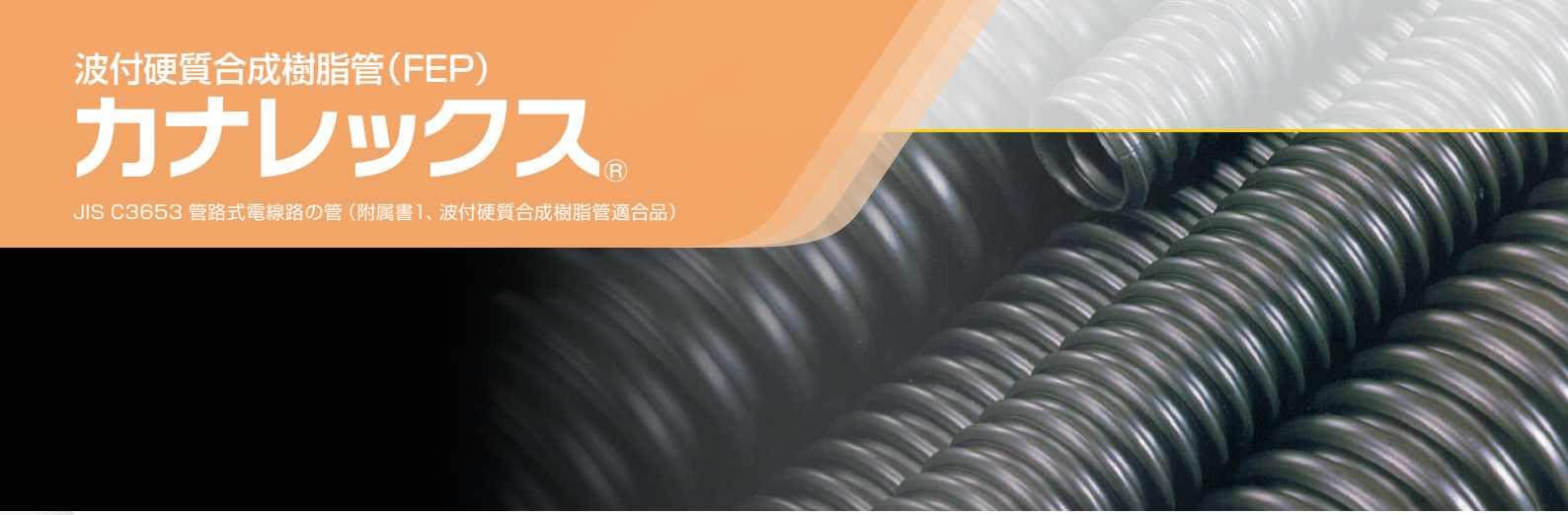

特　長

波付硬質合成樹脂管（FEP）カナレックスは、肉厚に変化を持たせた独自の構造で、従来管に比べて偏平、耐荷重強度を高めた地中電線管路です。「曲げやすさ」「作業性の良さ」「経済性」を兼ね備え、ユーザーの大きな好評を得ています。

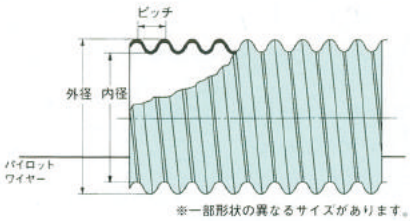

1. 非常に軽量で運搬・布設が簡単
2. ケーブル引き入れがスムーズ
3. 耐圧強度が高く安全
4. 機械的強度が大きい
5. 可とう性があり、作業性が良い
6. 長尺で、5mごとにマーク入り

標準寸法

呼　称	内径(mm)	外径(mm)	ピッチ(mm)	定尺(m)	参考梱包寸法 外径×幅(mm)
カナレックス　φ30	31	41	10	300	1200×　700
カナレックス　φ40	42	56	13	200	1500×　500
カナレックス　φ50	51	66	15	200	1600×　600
カナレックス　φ65	68	87	16	100	1600×　500
カナレックス　φ80	81	103	19	100	1800×　600
カナレックス　φ100	101	128	25	100	2000×　800
カナレックス　φ125	129	162	34	50	1700×1000
カナレックス　φ150	155	194	38	50	1800×1200
カナレックス　φ200	205	256	47	30	2300×1400

※規格・仕様については、商品改良の為予告なしに変更する場合があります。
(注-1)お求めいただくカナレックスの呼び径は中に納めるケーブルの仕上り外径の1.5倍以上の内径のものを選択ください。

価格表

■カナレックス本体および附属部品価格表

呼び径(定尺)			φ30 (300m)	φ40 (200m)	φ50 (200m)	φ65 (100m)	φ80 (100m)	φ100 (100m)	φ125 (50m)	φ150 (50m)	φ200 (30m)
本体	定尺価格	円／m	510	560	660	810	1,060	1,450	1,940	2,460	3,380
本体	乱尺価格	円／m	570	630	740	910	1,180	1,610	2,150	2,730	3,760
附属部品	直管継手N型	円／組	1,200	1,320	1,450	1,540	1,620	2,170	—	—	—
附属部品	直線接続材料	円／組	1,200	1,320	1,450	1,540	1,620	2,170	2,920	3,540	4,120
附属部品	ベルマウス	円／個	570	600	610	670	710	1,010	1,250	1,490	1,970
附属部品	異種管接続材料	円／組	4,200	4,850	5,100	6,500	6,850	10,500	13,700	16,750	22,000
附属部品	異種管接続材料N型	円／組	4,200	4,850	5,100	6,500	6,850	10,500	13,700	16,750	—
附属部品	予備管ブタ	円／個	1,180	1,300	1,390	1,510	1,620	1,820	2,020	2,250	3,230
附属部品	端末防水材料	円／組	3,040	3,100	3,150	3,400	3,650	5,130	5,880	7,210	8,200
附属部品	クランプセット	円／組	3,150	3,360	3,560	4,670	5,770	9,030	16,450	22,030	42,880
附属部品	端子箱接続コネクタ	円／組	3,150	3,360	3,560	4,670	5,770	9,030	—	—	—
附属部品	標識テープ(円/巻)	高圧用	3,400　(幅150mm×長さ50m)								
附属部品	標識テープ(円/巻)	低圧用	3,400　(幅150mm×長さ50m)								
附属部品	エポキシパテ	円／500g	1,010								

(注-1) この価格には消費税は含まれておりません。
(注-2) 沖縄・離島は海上運賃+島内運賃別途見積となります。

附属品

ベルマウス

ケーブル引込時の外傷防止、外観の仕上げに使用します。

項目＼呼び	30	40	50	65	80	100	125	150	200
D（mm）	54	66	78	100	115	140	178	202	270
L（mm）	37	59	61	74	84	104	160	180	195

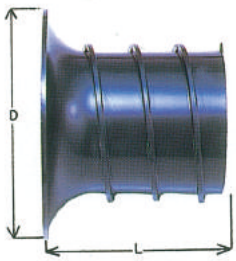

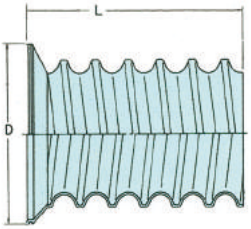

予備管ぶた

予備管路の防塵防止用に使用します。

項目＼呼び	30	40	50	65	80	100	125	150	200
D（mm）	54	70	74	103	120	145	185	210	270
L（mm）	65	95	105	140	155	205	205	235	270

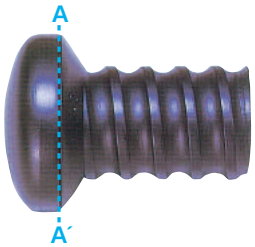

※頭部のA～A´を切断するとベルマウスになります。

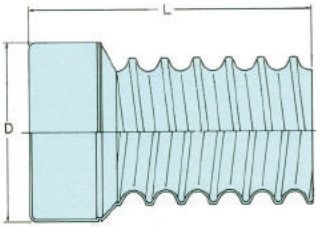

端末防水材料

浸水のおそれのあるマンホール、立上り部分のカナレックス端部に使用します。

項目＼呼び	30	40	50	65	80	100	125	150	200
D（mm）	44	58	72	91	106	131	170	200	264
L（mm）	51	70	75	91	112	151	169	202	273
L1（mm）	16	20	20	22	31	40	54	62	100

注）1.管路口防水として使用の時はFEPを壁から100mm程度出す。ただし、125以上のFEPは150mm程度とする。
2.寒冷時ネオシールが硬く施工しにくい場合は、湯中にて暖めれば柔らかくなります。

①防水シール　②水密保護テープ　③ビニールテープ
④ネオシールコンパウンド（サイズによりシーリングテープ）

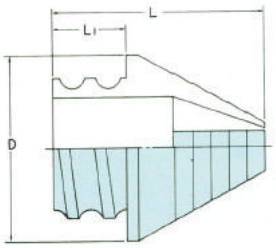

附 属 品

直線接続材料 ※カナレックス同士の接続に使用します。

項目＼呼び	30	40	50	65	80	100	125	150	200
D(mm)	46	62	71	94	110	138	178	206	270
L(mm)	70	80	92	110	135	170	215	210	260

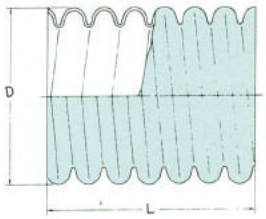

直管継手 N型／他社管用継手 N型

カナレックス同士の接続に使用します。

カナレックスと他社メーカー管との接続に使用します。

呼び	A(mm)	B(mm)	L(mm)
φ30	82	54	64
φ40	94	66	87
φ50	102	74	100
φ65	126	98	106
φ80	142	114	126
φ100	168	140	162

※(B)寸法は参考寸法です。

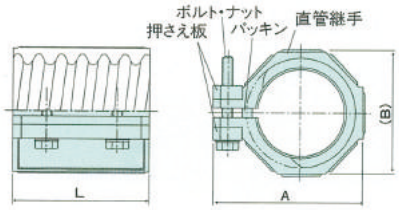

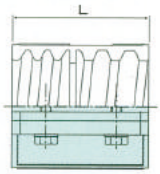

異種管接続材料 N型

カナレックスと異種管との接続に用いる新タイプの接続材料です。
異種管側はバンド締め、カナレックス側はテープ巻きとなり、接続作業が大変楽になりました。

項目＼呼び	N30-□型	N40-□型	N50-□型	N65-□型	N80-□型	N100-□型	N125-□型	N150-□型
D(mm)	52.0	65.5	77.0	100.0	117.0	143.0	178.0	211.0
L(mm)	85.0	95.0	105.0	115.0	130.0	200.0	250.0	270.0

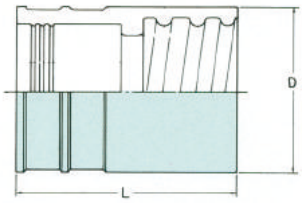

異種管接続材料 受注生産品 詳細は弊社営業に確認下さい。

異種管接続材料・異種管接続材料N型につきましては、59ページをご参照ください。

附 属 品

異種管接続組合せ表

カナレックス	呼称（ ）内異種側内径(単位mm)		相手方異種管呼称（ ）内は外径（mm）								
	異種管継手N型	異種管接着材料	ガス管(鋼管)(GP)	電線管(厚鋼)	電線管(薄鋼)	塩ビ管(VP)	塩ビ管(VE)	※2 防水鋳鉄管(防)	※2 ポリコン管(ポリコン)	PF管	CD管
φ30	N30−1(34.5)		25(34)	28(33.3)	31(31.8)	25(32)	28(34)				28(34.0)
		30−1型(38.5)				※1 30(38)					
	N30−2(48.5)					40(48)	42(48)				
	N30−3(27.5)		20(27.2)	22(26.5)	25(25.4)	20(26)	22(26)				22(27.5)
	N30−4(43.5)		36(42.7)	36(41.9)		35(42)	36(42)				
		30−4型(44.0)			39(38.1)						
	N30−5(31.5)									22(30.5)	
	N30−6(37.5)									28(36.5)	
φ40	N40−1(43.2)		32(42.7)	36(41.9)		35(42)	36(42)				
	N40−1S(39.2)				39(38.1)						
	N40−2(49.0)		40(48.6)	42(47.8)		40(48)	42(48)				
		40−2型(52.0)			51(50.8)						
		40−3型(62.0)	50(60.5)	54(59.6)		50(60)	54(60)				
		40−4型(38.5)	25(34)	28(33.3)	31(31.8)	25(32)	28(34)				
φ50	N50−1(60.8)		50(60.5)	54(59.6)		50(60)	54(60)				
	N50−2(51.1)				51(50.8)						
	N50−3(49.0)		40(48.6)	42(47.8)		40(48)	42(48)				
	N50−4(43.2)		32(42.7)	36(41.9)			36(42)				
		50−4型(44.0)			39(38.1)	30(38)					
		50−5型(35.0)	25(34.0)	28(33.3)	31(31.8)	25(32)	28(34)				
		50−6型(69.0)			63(63.5)						
φ65	N65−1(60.8)		50(60.5)	54(59.6)		50(60)	54(60)				
	N65−2(76.5)		65(76.3)	70(75.2)	75(76.2)	65(76)	70(76)				
		65−3型(92.0)	80(89.1)	82(87.9)		75(89)					
	N65−4(64.0)				63(63.5)						
φ80	N80−1(89.5)		80(89.1)	82(87.9)		75(89)	82(89)				
	N80−2(76.5)		65(76.3)	70(75.2)	75(76.2)	65(76)	70(76)				
		80−3型(106.0)	90(101.6)	92(101.6)				75(99)			
φ100	N100−1(115.0)		100(114.3)	104(113.4)		100(114)					
		100−2型(131)						100(124)	100(120)		
		100−3型(165)				150(165)		130(154)			
	N100−5(89.5)		80(89.1)	82(87.9)		75(89)	82(89)				
	N100−6(102.0)		90(101.6)	92(101.6)							
φ125	N125−1(141.0)		125(139.8)			125(140)					
		125−1型(150)							125(145)		
	N125−2(116.0)			104(113.4)							
		125−2型(165)				150(165)		130(154)			
		125−3型(185)						150(174)	150(174)		
φ150	N150−1(166.0)		150(165.2)			150(165)					
		150−2型(185)						150(174)	150(174)		
		150−3型(215)									
		150−4型(198)									
φ200		200−1型(220)	200(216.3)			200(216)					
		200−2型(240)						200(224)	200(230)		
		200−3型(260)	225(241.6)								

上記の見方
（イ）※1印は、従来タイプについては、施工上市販の塩ビ管用接着剤を塩ビ管側に使用してください。
（ロ）※2印は、呼称呼径が同じものでも実寸法が異なるものがあるので受注時得意先へ確認してください。
（注−1）VD50用としてN65−4(64.0)、VD65用としてN65−5(80.0)もございます。
（注−2）HIVP用特注品として、50−7型(61)、80−4型(90)、100−4型(115)、125−4型(141)もございます。

附 属 品

端子箱接続コネクタ

（参考）

カナレックスの呼称（mm）	最大外径（mm）	壁面の孔径（mm）（呼び径）
φ30	53	42.7（※36）
φ40	74	60.4（※54）
φ50	93	76.0（※70）
φ65	106	88.7（※82）
φ80	121	102.7（※92）
φ100	135	115.4（※104）

※呼び径：厚鋼電線管の呼び

クランプセット 受注生産品

端子箱の取り付けに使用します。

①ベルマウス

②クランプ

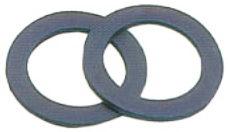

③ゴムパッキン

カナレックスの呼称（mm）	壁面の孔径（mm）
φ125	約170
φ150	約200
φ200	約270

止水材料 （エポキシ系樹脂接着剤）

マンホールの壁面の止水。

難燃性波付硬質合成樹脂管（FEP）

難燃カナレックス®

JIS C3653 管路式電線路の管（附属書1、波付硬質合成樹脂管適合品）

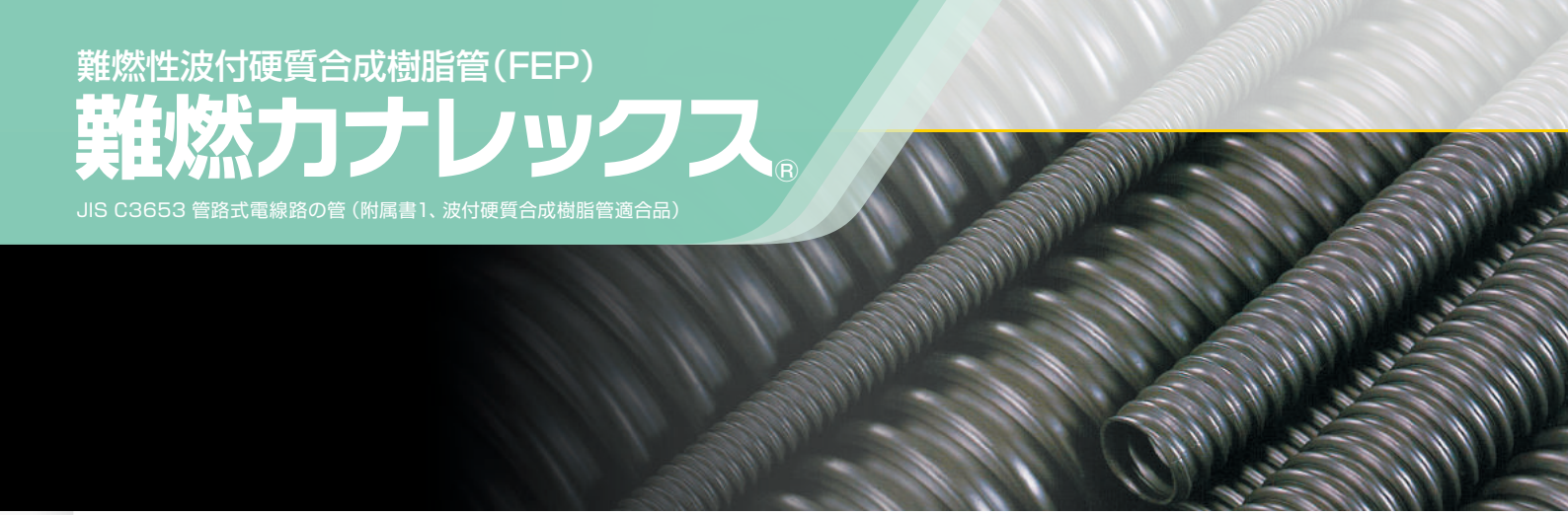

特　長

難燃性波付硬質合成樹脂管（FEP）難燃カナレックスは、地中電線管カナレックスの難燃タイプです。
キャブシステム、工場、発電所など難燃化が求められる現場に、優れた信頼性で応えます。

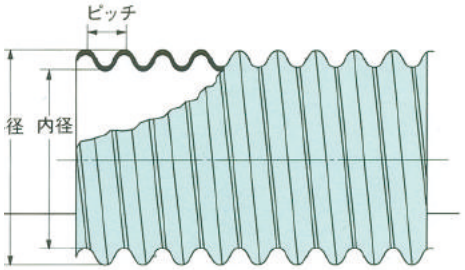

※一部形状の異なるサイズがあります。

1. 優れた難燃性
2. 自消性があるので離隔距離が不要
3. カナレックスと同様、作業性が良い

標準寸法

呼　称	内径(mm)	外径(mm)	ピッチ(mm)	定尺(m)	参考梱包寸法 外径×幅(mm)
難燃カナレックス　φ30	31	41	10	300	1200×　700
難燃カナレックス　φ40	42	56	13	200	1500×　500
難燃カナレックス　φ50	51	66	15	200	1600×　600
難燃カナレックス　φ65	68	87	16	100	1600×　500
難燃カナレックス　φ80	81	103	19	100	1800×　600
難燃カナレックス φ100	101	128	25	100	2000×　800
難燃カナレックス φ125	129	162	34	50	1700×1000
難燃カナレックス φ150	155	194	38	50	1800×1200
難燃カナレックス φ200	205	256	47	30	2300×1400

※規格・仕様については、商品改良の為予告なしに変更する場合があります。
※φ30は50m、100m、φ40～φ50は50m、100m、φ60～φ100は50m巻を扱っております。

価格表

■難燃カナレックスおよび附属品価格表（※発注の際には「難燃」とご指定下さい。）

呼び径（定尺）			φ30 (300m)	φ40 (200m)	φ50 (200m)	φ65 (100m)	φ80 (100m)	φ100 (100m)	φ125 (50m)	φ150 (50m)	φ200 (30m)
本体	定尺価格	円／m	720	790	930	1,140	1,490	2,040	2,740	3,470	4,770
本体	乱尺価格	円／m	800	870	1,030	1,260	1,640	2,250	3,020	3,820	5,250
附属部品	直管継手N型	円／組	1,460	1,620	1,770	1,890	1,970	2,630	—	—	—
附属部品	直線接続材料	円／組	1,460	1,620	1,770	1,890	1,970	2,630	3,650	4,250	5,000
附属部品	ベルマウス	円／個	620	650	670	730	920	1,100	1,300	1,680	2,520
附属部品	異種管接続材料※	円／組	4,200	4,850	5,100	6,500	6,850	10,500	13,700	16,750	22,000
附属部品	異種管接続材料N型	円／組	5,030	5,570	6,110	7,160	8,190	12,650	16,510	19,520	—
附属部品	予備管ブタ	円／個	1,230	1,350	1,450	1,640	1,690	1,900	2,130	2,400	3,450
附属部品	端末防水材料※	円／組	3,040	3,100	3,150	3,400	3,650	5,130	5,880	7,210	8,200
附属部品	クランプセット	円／組	3,300	3,480	3,710	4,730	5,950	9,280	16,720	22,340	43,390
附属部品	緩衝パイプ※	円／個	1,040	1,160	1,280	1,500	1,840	3,220	4,810	4,810	9,830
附属部品	標識テープ※（円/巻）	高圧用	3,400　（幅150mm×長さ50m）								
附属部品	標識テープ※（円/巻）	低圧用	3,400　（幅150mm×長さ50m）								
附属部品	エポキシパテ※	円／500g	1,010								

※はカナレックスと共通です。
(注-1)この価格には消費税は含まれておりません。
(注-2)沖縄・離島は海上運賃+島内運賃別途見積となります。

難燃カナレックス®

JIS C3653 管路式電線路の管（附属書1、波付硬質合成樹脂管適合品）

附 属 品

直線接続材料

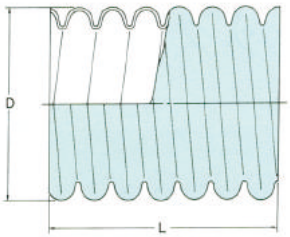

項目＼呼び	30	40	50	65	80	100	125	150	200
D（mm）	46	62	71	94	110	138	178	206	270
L（mm）	70	80	92	110	135	170	215	210	260

ベルマウス

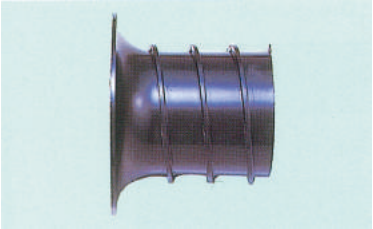

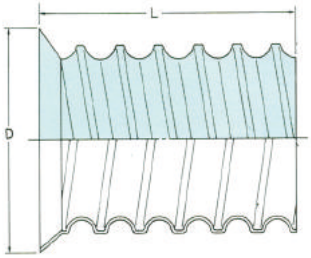

項目＼呼び	30	40	50	65	80	100	125	150	200
D（mm）	54	66	78	100	115	140	178	202	270
L（mm）	37	59	61	74	84	104	160	180	195

予備管ぶた

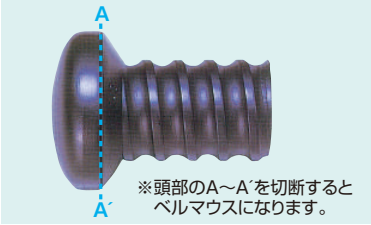

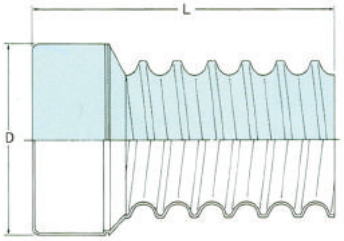

項目＼呼び	30	40	50	65	80	100	125	150	200
D（mm）	54	70	74	103	120	145	185	210	270
L（mm）	65	95	105	140	155	205	205	235	270

異種管接続材料N型

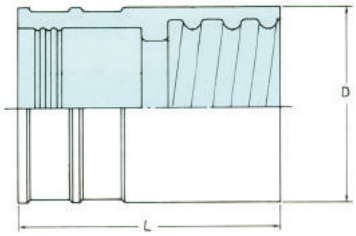

項目＼呼び	N30-□型	N40-□型	N50-□型	N65-□型	N80-□型	N100-□型	N125-□型	N150-□型
D（mm）	52.0	65.5	77.0	100.0	117.0	143.0	178.0	211.0
L（mm）	85.0	95.0	105.0	115.0	130.0	200.0	250.0	270.0

異種管接続材料 受注生産品

※カナレックス用と共通です。

クランプセット

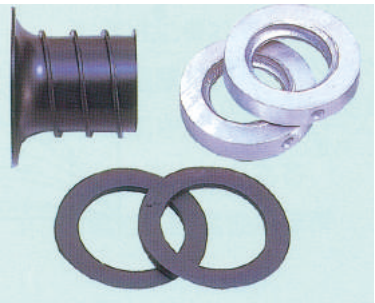

止水材料

※カナレックス用と共通です。

カナレックス物性

耐薬品性

薬品名	温度	
	20℃	60℃
硫酸10%	○	○
〃 98%	△	×
塩酸10%	○	○
〃 35%	○	○
硝酸10%	○	○
〃 95%	△	×
沸化水素75%	○	△
リン酸30%	○	○
ギ酸40%	○	○
サク酸10%	○	○
氷サク酸	△	×
苛性ソーダ50%	○	○
苛性カリ10%	○	○
炭酸ソーダ	○	○
塩化カルシウム	○	○
硝酸銀水溶液	○	○
硫酸銀水溶液	○	○
アンモニアガス(乾)	○	○
アンモニア水	○	○
過酸化水素30%	○	○
海水	○	○
ガソリン	○	×
アセトン	△	×
アニリン	○	×
四塩化炭素	×	×
グリセリン	○	○
ベンゼン	×	×
メチルアルコール	○	○
牛乳	○	○
ビール	○	○

○侵されない　△若干侵される　×使用不可

圧縮強度

カナレックスをJIS C3653（電力用ケーブルの地中埋設の施工方法）、附属書1（波付硬質合成樹脂管）の圧縮強度試験により試験を行った時、外径のたわみ率は、3.5%以下です。

材料特性

カナレックスの材料は、JIS K 6922-1に規定するポリエチレン成形材料を主体としたもので形成されております。

〈ポリエチレン材料特性〉JIS K 6922-1

品質項目	特性	方法
密度 (g/cm³)	0.942以上	JIS K 6922-2
引張降伏応力 (MPa)	19.6以上	JIS K 6922-2
伸び (%)	300以上	JIS K 6922-2
曲げ弾性率 (MPa)	1000以上	JIS K 6922-2
メルトマスローレイト (g/10min)	0.4未満	JIS K 6922-2
ビカット軟化温度 (℃)	115以上	JIS K 6922-2

引張強度

下図はカナレックスの両端に特殊端末加工を施し軸方向に引っ張った時のサイズ別引張力を表しています。
接続部強度も本体と同じく非常に強固です。

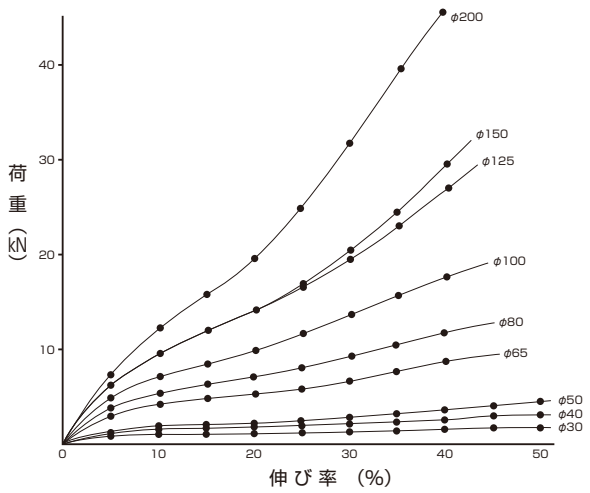

地中埋設用強化可とう管

パワーレックス®

JIS C3653 管路式電線路の管（附属書1、波付硬質合成樹脂管適合品）

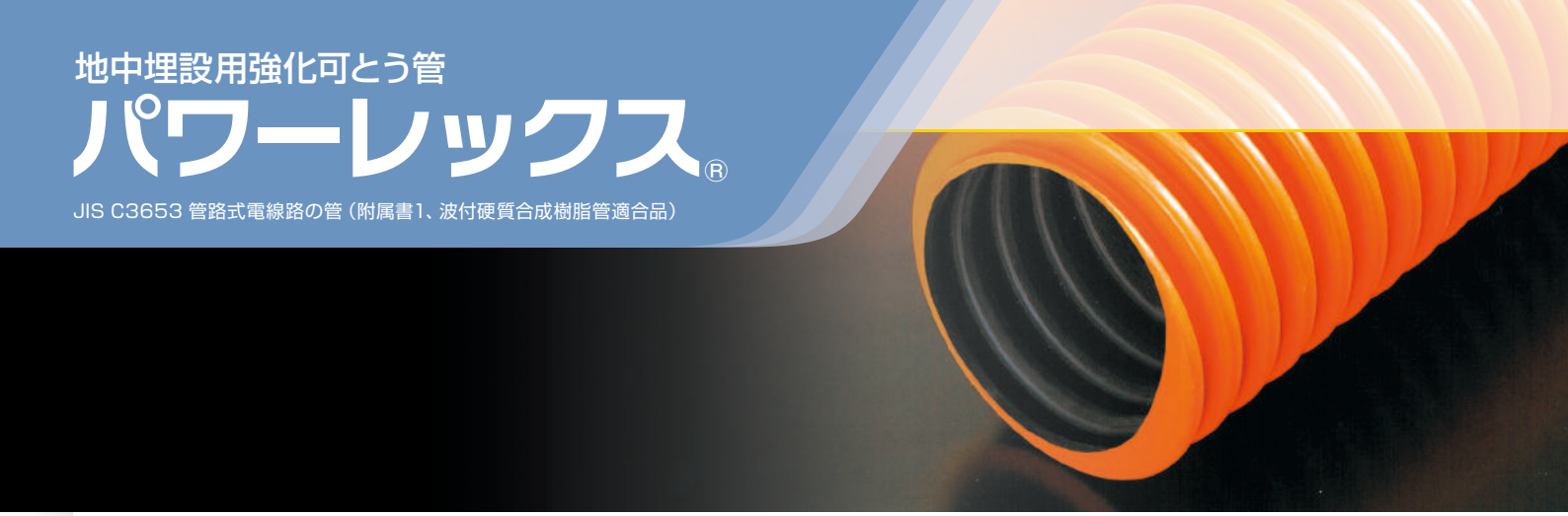

特　長

地中埋設用強化可とう管パワーレックスは、金属と樹脂の複合体を波状にし、
剛性を高めた構造のため従来管に比べて耐荷重強度、耐熱強度、耐震強度などが一段と優れています。
その上、“曲げやすさ”“作業性の良さ”“経済性”も兼ね備えています。

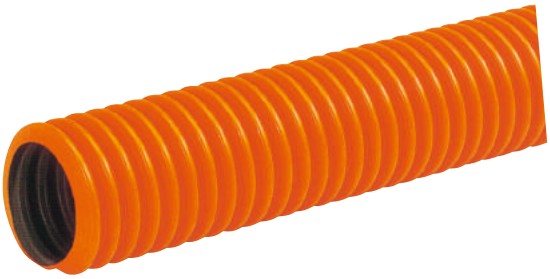

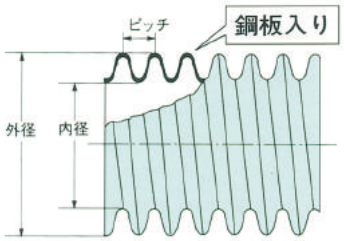

1. 圧縮強度が高い
2. 耐熱圧縮強度が高い
3. 可とう性があり、作業性が良い
4. 耐震性に優れている
5. 軽量で長尺
6. ケーブル引き入れがスムーズ
7. 自己消火性がある
8. 耐候性、耐食性が抜群

標 準 寸 法

呼　称	内径(mm)	外径(mm)	ピッチ(mm)	参考質量(g/m)	定尺(m)	標準価格	
						定尺価格(円/m)	乱尺価格(円/m)
φ75	75.0	111.0	25.0	2600	20	3,500	3,850
φ100	100.0	145.0	31.0	2960	20	3,800	4,180
φ130	130.0	177.0	27.0	4960	20	5,900	6,490
φ150	150.0	198.0	30.0	5500	20	6,500	7,150
φ200	200.0	258.0	35.0	7650	10	9,800	10,780

※規格・仕様については、商品改良の為予告なしに変更する場合があります。

附 属 品

異種管継手

パワーレックスと異種管との接続に使用します。

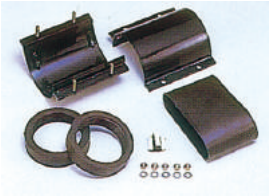

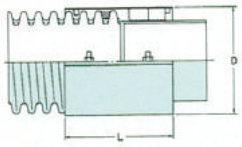

呼　称	D(mm)	L(mm)	標準価格(円/組)
75	120	210	11,500
100	152	285	12,300
130	184	226	14,400
150	210	250	15,700
200	267	328	17,400

※継手本体色はサイズによりオレンジ色になる場合があります。

■異種管継手一覧表

パワーレックス	相手方異種管					
	FRPパイプ(FRP)	ポリゴンFRP管(PFP)	鋼管(SGP)	塩ビ管(VP,VU,HIVP)	その他	カナフレックス(FEP)
φ75			(外89.1) 75-SGP80	(外89) 75-PVC75		(外128)
φ100	100-FRP100	100-PFP100	(外114.3) 100-SGP100	(外114) 100-PVC100		
φ130	130-FRP130	130-PFP130	(外139.8) 130-SGP125	(外140) 130-PVC125		
φ150	150-FRP150	150-PFP150	150-SGP150	150-PVC150		
φ200	200-FRP200	200-PFP200	200-SGP200	200-PVC200	200-SGR200	

■異種管継手型番表示方法

□ — □ □

- 相手管呼称
- 相手管略称
- パワーレックス呼称

直管継手

パワーレックス相互の接続に使用します。

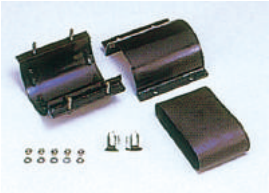

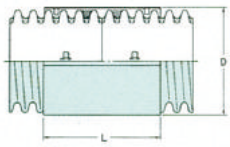

呼　称	D(mm)	L(mm)	標準価格(円/組)
75	120	210	10,800
100	152	285	11,600
130	184	226	12,600
150	210	250	14,000
200	267	328	15,100

※継手本体色はサイズによりオレンジ色になる場合があります。

ベルマウス

ケーブル引入れの際、パワーレックスの切断面でケーブルのシースを傷つけないよう、パワーレックスにねじ込んで使用します。

呼　称	D(mm)	L(mm)	標準価格(円/組)
75	120	103	1,400
100	160	124	1,600
130	190	115	2,000
150	220	126	2,600
200	258	145	4,100

予備管ぶた

予備管路の防塵防水用として使用します。

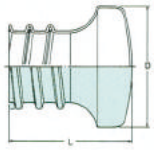

呼　称	D(mm)	L(mm)	標準価格(円/組)
75	120	145	2,300
100	160	169	2,600
130	190	163	3,000
150	220	180	3,900
200	258	215	6,100

カナフレックス コーポレーション 株式会社

東　京　〒106-6117 東京都港区六本木6-10-1
（六本木ヒルズ森タワー17F）
TEL(03)5770-5143　FAX(03)5770-5144

大　阪　〒530-6017 大阪市北区天満橋1-8-30
（OAPタワー17F）
TEL(06)6881-0776　FAX(06)6881-0769

札　幌　〒060-0005 札幌市中央区北5条西2丁目5番地
（JRタワーオフィスさっぽろ17F）
TEL(011)271-8770　FAX(011)271-8783

仙　台　〒983-0852 仙台市宮城野区榴岡4-2-3
（仙台MTビル11F）
TEL(022)792-3055　FAX(022)792-3060

新　潟　〒950-0087 新潟市中央区東大通2-1-20
（ステーションプラザ新潟ビル7F）
TEL(025)240-7778　FAX(025)240-7779

横　浜　〒231-0033 横浜市中区長者町5-85
（三共横浜ビル8F）
TEL(045)241-7511　FAX(045)241-7533

金　沢　〒920-0853 金沢市本町2-15-1（ポルテ金沢8F）
TEL(076)234-5660　FAX(076)234-5977

名古屋　〒460-0002 名古屋市中区丸の内3-20-17
（KDX桜通ビル9F）
TEL(052)955-1512　FAX(052)955-1516

広　島　〒730-0042 広島市中区国泰寺町1-8-13
（あいおいニッセイ同和損保広島TYビル4F）
TEL(082)240-0609　FAX(082)240-0610

四　国　〒760-0023 香川県高松市寿町1-2-5
（井門高松ビル3F）
TEL(087)822-2690　FAX(087)822-2691

福　岡　〒812-0011 福岡市博多区博多駅前1-3-3
（明治安田渡辺ビル9F）
TEL(092)474-2630　FAX(092)474-2631

沖　縄　〒901-0306 沖縄県糸満市西崎町5-10-13
TEL(098)852-3337　FAX(098)852-3358

直営工場

北海道工場　仙台工場　栃木工場　千葉工場
滋賀工場　愛東工場　神戸工場　広島工場
四国工場　九州工場　沖縄工場

Ver.4.1-22.07