符号／Sym	改訂日／Date	改訂履歴／Revision
1		

正面図

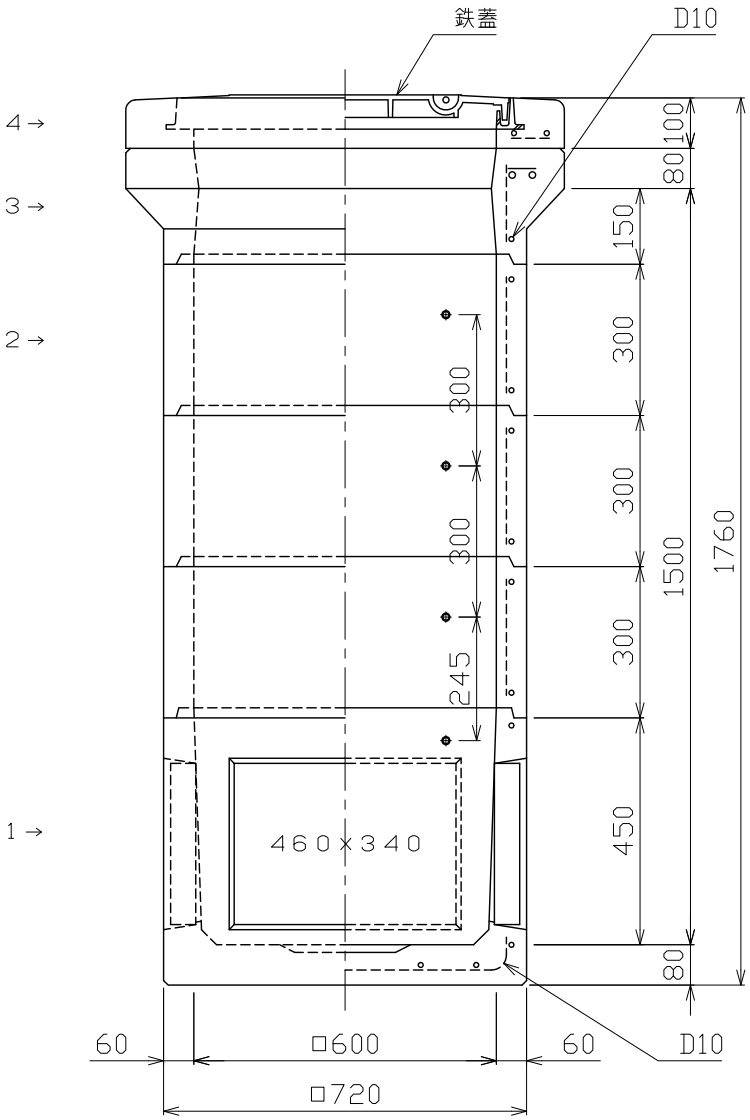

平面図

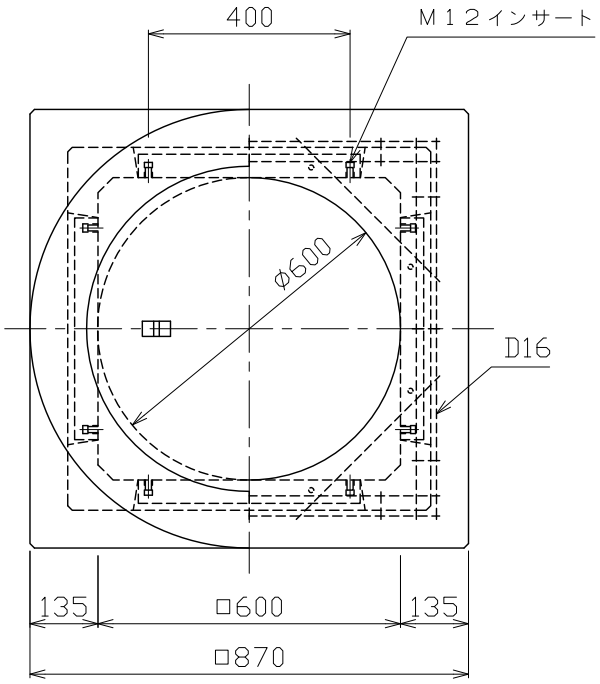

構造		鉄筋コンクリート（工場製品）
有効寸法		600×600×1500
設計条件	活荷重	T-25（本体のみ）
	衝撃係数	i=0.4
	土の単位体積質量	Wa=18.0kN/m³
	土圧係数	KA=0.5
材料	コンクリート	設計基準強度Fc=24N/mm²
	鉄筋	SD295A

No	品名／Name	材料・寸法/Material・Size	数/Qt	参考質量(kg)/Mass
4	CR部材	H=100	1	63+鉄蓋
3	上部部材	H=150	1	101
2	中間部材	H=300	3	69×3
1	下部部材	H=450	1	166
	図面番号/No	NDN06K007	改訂番号/Revision No.	

縮尺 Scale	1:15	査図 Approved	宮崎	検図 Checked	吉本
作図日 Date	2018.08.09	製図 Drawn	楠本	物件名称 Title	
				図面名称 Drawing Title	NEW デカノック 0615CR(H=1500)

カナフレックスコーポレーション株式会社

第三角法 3rd Angle System　単位:mm Unit:mm